Ведомость рабочих чертежей основного комплекта

Лист	Наименование	Примечание
1	2	3
1	Общие данные (начало)	
2	Общие данные (продолжение)	
3	Общие данные (окончание)	
4	Расчетная схема ВРУ	
5	Расчетная схема ЩО-Ц, ЩАО-Ц	
6	Расчетная схема ЩО1	
7	Расчетная схема ЩО2	
8	Расчетная схема ЩО3	
9	Расчетная схема ЩО4	
10	Расчетная схема ЩО5	
11	Расчетная схема ЩО6, ЩАО6	
12	Расчетная схема ЩО7, ЩАО7	
13	Расчетная схема ЩАО1, ЩАО2	
14	Расчетная схема ЩАО3, ЩАО4	
15	Расчетная схема ЩАО5	
16	Расчетная схема ЩРС-Ц	
17	Расчетная схема ЩРС1, ЩРС2	
18	Расчетная схема ЩРС3, ЩРС4	
19	Расчетная схема ЩРС5, ЩРС6	
20	Расчетная схема ЩПК1, ЩПК2	
21	Расчетная схема ЩПК3, ЩПК4	
22	Расчетная схема ЩПК5	
23	Расчетная схема ЩТПК	
24	Расчетная схема ЩППС	
25	Расчетная схема ЩПВ	
26	Расчетная схема ЩВВ1	
27	Расчетная схема ЩВВ2	
28	Расчетная схема ЩСС	
29	План групповых сетей электроосвещения цокольного этажа	
30	План групповых сетей электроосвещения 1 этажа	
31	План групповых сетей электроосвещения 2 этажа	
32	План групповых сетей электроосвещения 3 этажа	
33	План групповых сетей электроосвещения 4 этажа	
34	План групповых сетей электроосвещения 5 этажа	
35	План групповых сетей электроосвещения 6 этажа	
36	План групповых сетей электроосвещения технического этажа	
37	План групповых сетей штепсельных розеток 1 этажа	
38	План групповых сетей штепсельных розеток 2 этажа	
39	План групповых сетей штепсельных розеток 3 этажа	
40	План групповых сетей штепсельных розеток 4 этажа	
41	План групповых сетей штепсельных розеток 5 этажа	
42	План групповых сетей штепсельных розеток 6 этажа	
43	План расположения силового электрооборудования цокольного этажа	
44	План расположения силового электрооборудования 1 этажа	
45	План расположения силового электрооборудования 2 этажа	
46	План расположения силового электрооборудования 3 этажа	
47	План расположения силового электрооборудования 4 этажа	
48	План расположения силового электрооборудования 5 этажа	
49	План расположения силового электрооборудования 6 этажа	
50	План расположения силового электрооборудования технического этажа	
51	Молниезащита. План кровли	
52	Основная система уравнивания потенциалов. План цокольного этажа	

Технические решения, принятые в настоящем проекте, соответствуют требованиям экологических, санитарно-гигиенических, противопожарных и других норм, действующих на территории Российской Федерации, и обеспечивают безопасную для жизни и здоровья людей эксплуатацию объекта при соблюдении предусмотренных мероприятий.

Главный инженер проекта /Фукс Я.Ш./

Взам. инв.N | Подпись и дата | Инв.N подл.

Изм.	Кол.уч	Лист	Nдок.	Подпись	Дата
ГИП		Ахметшин			
Разработал		Максимов			

208/Д-09-1 -ЭОМ

Офисное здание ЗАО "МВС глобальные телекоммуникации" по адресу: Московская область, Красногорский район, Пятницкое шоссе, вблизи деревни Марьино

Офисное здание	Стадия	Лист	Листов
	Р	1	52
Общие данные (начало)	БАЛМА-Инжиниринг		

Формат А3

Ведомость ссылочных и прилагаемых документов

Обозначение	Наименование	Примечание
	Ссылочные документы	
ПУЭ	Правила устройства электроустановок,	
	6,7 издания	
СНиП 23–05–95*	Естественное и искусственное освещение	
СанПиН 2.2.1/2.1.1.1278–03	Гигиенические требования к естественному,	
	искусственному и совмещенному освещению жилых и общественных зданий	
СП 31–110–2003	Проектирование и монтаж электроустановок	
	жилых и общественных зданий	
РД 34.21.122–87	Инструкция по устройству молниезащиты	
	зданий и сооружений	
СО 153–34.21.122–2003	Инструкция по устройству молниезащиты	
	зданий, сооружений и промышленных коммуникаций	
5.407–129	Прокладка проводов и кабелей в поливинил–	
	хлоридных трубах	
5.407–150	Прокладка проводов и кабелей	
	в стальных трубах	
	Прилагаемые документы	
208/Д–09–1 –ЭОМ.С	Спецификация оборудования, изделий и	
	материалов	
208/Д–09–1 –ЭОМ.ОЛ	Опросный лист для заказа ВРУ	

Основные показатели проекта

N п\п	Наименование	Ед.изм.	Количество
1	Категорийность электроснабжения	кат.	I
2	Род тока и напряжение	В	3NPE~220/380В
3	Установленная мощность	кВт	481,6
4	Расчетная мощность	кВт	230,1
5	Расчетный ток	А	411,3
6	Коэффициент мощности cos φ		0,85
7	Наибольшая потеря напряжения △U	%	1,23

Условные обоначения и изображения, не установленные ГОСТами

Обозначение	Наименование	Примечание
	УЗО комбинированное	
	Выключатель автоматический	
	Светильник встраиваемый люминесцентный	
	То же, аварийного освещения	
	Светильник потолочный с лампой накаливания (с КЛЛ)	
	То же, аварийного освещения	
	Светильник настенный с лампой накаливания (с КЛЛ)	
	То же, аварийного освещения	
	Щит (шкаф) силовой	
	Щит (шкаф) управления	
	Прибор пожарной (охранной) сигнализации	
	Розетка телефонная	

Взам. инв.N | Подпись и дата | Инв.N подл.

Изм.	Кол.уч	Лист	Nдок.	Подпись	Дата
ГИП		Ахметшин			
Разработал		Максимов			

208/Д–09–1 –ЭОМ

Офисное здание ЗАО "МВС глобальные телекоммуникации" по адресу: Московская область, Красногорский район, Пятницкое шоссе, вблизи деревни Марьино

Офисное здание	Стадия	Лист	Листов
	Р	2	

Общие данные (продолжение)

БАЛМА–Инжиниринг

Формат А3

Общие указания

1. Освещенность принята согласно СНиП 23–05–95 (2003), СанПиН 2.2.1/2.1.1.1278–03.
2. Напряжение сети общего и аварийного освещения – ~220В, переносного (ремонтного) – ~36В.
3. Питание светильников предусмотрено от вновь устанавливаемых щитков освещения ЩО(–Ц,1–7) (общее освещение) и ЩАО(–Ц,1–7) (аварийное освещение).
4. Светильники аварийного освещения выбраны со встроенными блоками аварийного питания и должны иметь знак, отличающий их от светильников рабочего освещения.
5. Встраиваемые в подвесные потолки светильники крепить к потолку с помощью клипс, 4 шт. на светильник.
6. Электропроводку групповых сетей освещения в рабочих кабинетах выполнить скрыто за подвесным потолком по потолку в гофротрубе, в коридоре – скрыто за подвесным потолком на лотке, в санузлах, душевых, кладовых помещениях и прочее – скрыто под штукатуркой по стене, притом прокладывать групповые сети рабочего и аварийного освещения на разных лотках.
7. Электропроводку групповых сетей освещения в цокольном этаже в помещениях целевого назначе–ния проложить открыто в гофротрубе, в коридоре – открыто на лотке, а в техническом этаже – открыто в коробе, притом прокладывать групповые сети рабочего и аварийного освещения на разных лотках (в коробах).
8. Расположение светильников без конкретной привязки выполнить согласно чертежам интерьеров.
9. Управление освещением – местное, с помощью выключателей, установленных у дверей со стороны дверной ручки. Высота установки выключателей в рабочих кабинетах, санузлах, кладовых и прочих помещениях составляет 0,8м, кроме коридоров, лестничных клеток всех этажей, кухни, раздаточной, всех помещений цокольного и технического этажей, где выключатели устанавливать на высоте 1,5м.
10. Все светильники имеют 1 класс защиты от поражения электрическим током, поэтому корпуса светильников занулить специальной третьей жилой кабеля.
11. При проходах через стены кабели защитить отрезками стальных труб.
12. При питании нескольких светильников от одной групповой сети, нескольких штепсельных розеток от одной групповой сети, ответвления фазного и нулевого рабочего проводников к каждому светильнику, штепсельной розетке должны выполняться с помощью клемм WAGO, а нулевого защитного проводника – пайкой. Последовательное включение в защитный проводник заземляющих контактов светильников и штепсельных розеток не допускается. Ответвительные коробки ставить согласно планам групповых сетей.

13. Все распределительные сети в коридорах проложить на лотках, в стояках – в штрабе, притом распределительные сети от ГРЩ до щитов, шкафов проложить отдельно от групповых сетей вентиляции, сплит–систем и тепловых завес, а также от распределительных сетей электроприемников I категории по надежности электроснабжения.
14. Все металлические нетоковедущие части силового электрооборудования заземлить путем присоединения к специальной заземляющей жиле кабеля.
15. Трубы, прокладываемые в полу, заложить до устройства чистого пола.
16. На планах электропроводки в трубах отметки указаны от уровня чистого пола до вверха трубы.
17. Проход кабелей через стены и перекрытия невзрывоопасных помещений выполнить в отрезках стальных труб.
18. После прокладки кабелей зазоры в трубах и проемах должны быть надежно заделаны легко пробиваемым несгораемым материалом.
20. Высота установки щитов, шкафов – 1,5м от пола до низа сборки.
21. Расчет электрических нагрузок выполнен согласно СП 31–110–2003.
22. Главную заземляющую шину выполнить из стальной полосы 60х5мм и проложить открыто по контуру электрощитового помещения на высоте 0,5м от уровня чистого пола. К полосе приварить болты М8х30 с двумя гайками и шайбами. ГЗШ покрасить поперечными планами желтого и зеленого цветов по 100мм. На стене электрощитового помещения над ГЗШ нанести знак .
23. Для выполнения основной системы уравнивания потенциалов, к ГЗШ присоединить:
– шину РЕ ГРЩ;
– заземляющий проводник, присоединенный к заземлителю повторного заземления на вводе в здание;
– металлические трубы инженерных коммуникаций, входящих в здание, в том числе и воздуховоды вентиляции;
– металлические конструкции для электропроводки;
– наружный контур молниезащиты;
– металлические оболочки телекоммуникационных кабелей;
– все металлические корпуса сборок (щитов, шкафов).
Проводящие части, входящие в здание извне, соединить как можно ближе к точке их ввода в здание.
24. Присоединение заземляющих, нулевых защитных проводников и проводников основной системы уравнивания потенциалов к открытым проводящим частям электроустановки, а также к открытым проводящим частям, выполнить при помощи болтовых соединений и сварки. Болтовые соединения выполнить по 2–му классу соединений в соответствии с ГОСТ 10434–82*. Для болтовых соединений предусмотреть меры против ослабления контактов.
25. Молниеприемную сетку выполнить из стальной арматуры Ø8мм и соединить сваркой. Молниепри–емную сетку "уложить" на кровлю без крепления к последней.
26. Токоотводы от молниеприемной сетки проложить до монтажа фасадной системы.
27. Условные обозначения приняты согласно ГОСТ 21.614–88.
28. Монтаж вести в соответствии с ПУЭ, СНиП 3.05.06–85 "Электротехнические устройства".

Взам. инв.N | Подпись и дата | Инв.N подл.

Изм.	Кол.уч	Лист	Nдок.	Подпись	Дата	208/Д–09–1 –ЭОМ		
						Офисное здание ЗАО "МВС глобальные телекоммуникации" по адресу: Московская область, Красногорский район, Пятницкое шоссе, вблизи деревни Марьино		
ГИП		Ахметшин				Офисное здание	Стадия	Лист	Листов
Разработал		Максимов					Р	3	
						Общие данные (окончание)	БАЛМА–Инжиниринг		

Формат А3

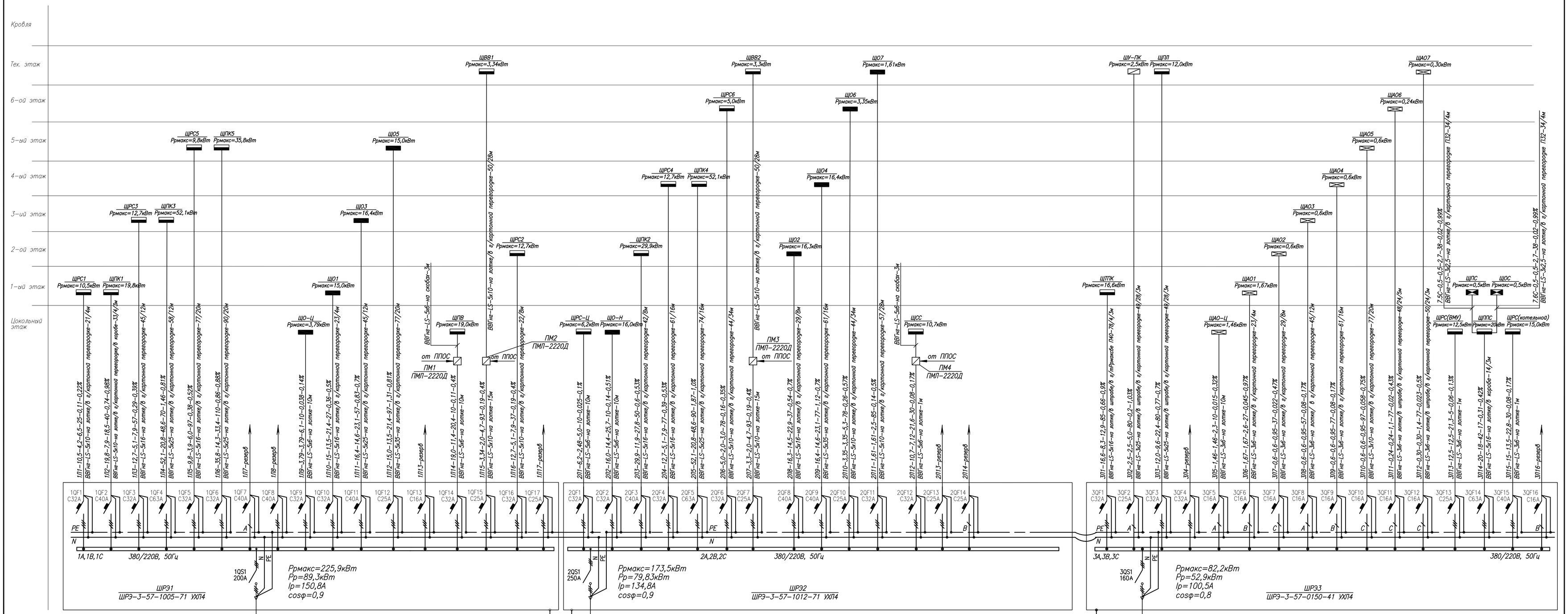

Примечания:
1. Тип приборов учета электроэнергии заказчику необходимо согласовать с электросетевой и энергосбытовой организациями.
2. *Шкаф АВР ДГУ (дизель-генераторной установки) показан условно.

номер линии	устан. мощн.,кВт	расч. мощн.,кВт	расч. ток,А	привед. длина,м	момент, кВт*км	потеря напряжения,%

марка	количество проводов	сечение жил, мм²	способ прокладки	длина, м

Основные показатели электроустановки

N п/п	Наименование электроприемников	Установленная мощность, кВт	Коэффициент спроса Кс	Расчетная мощность, кВт
1	Освещение внутреннее	93,9	0,8	71,4
2	Розетки бытовые	69,6	0,2	13,9
3	Розетки для подключения холодильников	189,7	0,4	75,9
4	Вентиляция, сплит-системы, тепловые завесы	36,1	0,5	18,2
5	Оборудование буфета и кухни для приготовления легких закусок	16,6	0,5	8,3
6	Лифтовое оборудование	12,0	0,8	9,6
7	Оборудование инфраструктуры вычислительных, охранно-пожарных систем	20,0	0,9	18,0
8	Оборудование котельной	15,0	0,9	13,5
9	Оборудование водомерного узла	12,5	1,0	12,5
10	Освещение наружное	16,0	0,9	14,4
	Коэффициент несовпадения максимумов нагрузок К			0,9
	Итого:	481,6		230,1

Условные обозначения

ЩРС – щит распред. силовой
ЩПК – щит питания компьютеров
ЩТПК – щит технолог. потребителей кухни
ЩПЛ – щит питания лифта
ШУ-ПК – шкаф управления противопожарными клапанами
Щ-ПН – шкаф пожарного насоса
ЩПС – щит пожарной сигнализации
ЩОС – щит охранной сигнализации
ЩРС(ВМУ) – щит распределительный водомерного узла
ЩППС – щит питания потребителей связи
ЩПВ – щит питания приточной вентиляции
ЩВВ(1,2) – щит питания вытяжной вентиляции
ЩСС – щит питания сплит-систем
ЩО – щит освещения
ЩОА – щит аварийного освещения
ЩО-Н – щит наРмакс.жного освещения

Изм.	Кол.уч.	Лист	N док.	Подпись	Дата
ГИП		Аметшин			
Разработал		Максимов			

208/Д-09-1 -ЭОМ

Офисное здание ЗАО "МВС глобальные телекоммуникации" по адресу: Московская область, Красногорский район, Пятницкое шоссе, вблизи деревни Марьино

Офисное здание

Стадия	Лист	Листов
Р	4	

Расчетная схема ВРУ

БАЛМА-Инжиниринг

Согласовано

Взам. инв.N

Подпись и дата

Инв.N подл.

Формат А1

Данные распределительного щита	Предохранитель или автомат: Тип	Ток уставки, А	Ток утеч., мА	Номер группы	Pp, кВт	Ip, А	Распределительная линия до пускового аппарата: Марка провода или кабеля	Число и сечение жил	Способ прокладки	Длина, м	Пусковой аппарат: Тип	Ток уставки, А	Линия к электроприемнику: Марка провода или кабеля	Число и сечение жил	Способ прокладки	Длина, м	Электроприемник: Номер по плану	Тип	Pн, кВт	Iн, А	Условное обознач. на плане	Наименование
ЩО–Ц ШРЭ–3–14–0036–01–УХЛ4 Pрмакс=3,79 кВт Pp=3,79 кВт Ip=6,1А cosφ=0,96 1Л9 ВАК4–С25S Iт.р.=25А Iут.=300мА(S)	ВА25–29 С1 16	16	—	1	2,10	10,0	ВВГнг–LS	3х2,5	открыто в г/трубе П25													Рабочее освещение
	ВА25–29 С1 16	16	—	2	1,09	5,2	ВВГнг–LS	3х2,5	открыто в г/трубе П25													Рабочее освещение
	ВА25–29 С1 16	16	—	3	0,60	2,7	ВВГнг–LS	3х2,5	открыто в г/трубе П25													Рабочее освещение коридора
	ВА25–29 С1 16	16	—	4																		Резерв
	ВА25–29 С1 16	16	—	5																		Резерв
ЩАО–Ц ШРЭ–1–14–0036–01–УХЛ4 Pрмакс=1,46 кВт Pp=1,46 кВт Ip=2,3А cosφ=0,96 3Л5 ВАК2–С10S Iт.р.=10А Iут.=300мА(S)	ВА25–29 С1 6	6	—	1А	0,41	1,96	ВВГнг–LS	3х2,5	открыто в г/трубе П25													Аварийное освещение помещений 003,004,011, 019
	ВА25–29 С1 6	6	—	2А	1,05	5,0	ВВГнг–LS	3х2,5	открыто в г/трубе П25													Аварийное освещение помещений 002,012,017, 138, лестничной клетки
	ВА25–29 С1 6	6	—	3А	0,01	—	ВВГнг–LS	3х2,5	открыто в г/трубе П25													СУВ
	ВА25–29 С1 6	6	—	4А																		Резерв
	ВА25–29 С1 6	6	—	5А																		Резерв

Изм.	Кол.уч	Лист	Nдок.	Подпись	Дата
ГИП		Ахметшин			
Разработал		Максимов			

208/Д–09–1 –ЭОМ

Офисное здание ЗАО "МВС глобальные телекоммуникации" по адресу: Московская область, Красногорский район, Пятницкое шоссе, вблизи деревни Марьино

Офисное здание	Стадия	Лист	Листов
	Р	5	

Расчетная схема ЩО–Ц, ЩАО–Ц

БАЛМА–Инжиниринг

Взам. инв.N

Подпись и дата

Инв.N подл.

Формат А3

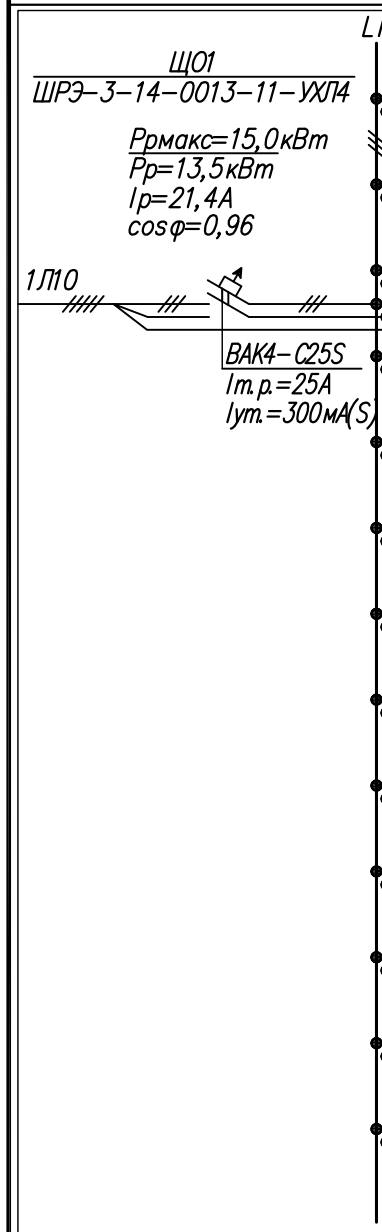

Данные распределительного щита	Предохранитель или автомат: Тип	Ток уставки, А	Ток утеч., мА	Номер группы	Рр, кВт	Ір, А	Распределительная линия до пускового аппарата: Марка провода или кабеля	Число и сечение жил	Способ прокладки	Длина, м	Пусковой аппарат: Тип	Ток уставки, А	Линия к электроприемнику: Марка провода или кабеля	Число и сечение жил	Способ прокладки	Длина, м	Электроприемник: Номер по плану	Тип	Рн, кВт	Ін, А	Условное обознач. на плане	Наименование
	ВА25-29 С1 16	16	—	1.1	1,36	6,5	ВВГнг-LS	3х2,5	за подвесным потолком в г/трубе П25 на лотке													Рабочее освещение помещений 104,105,106, 111-114
	ВА25-29 С1 16	16	—	1.2	1,15	5,4	ВВГнг-LS	3х2,5	за подвесным потолком в г/трубе П25 на лотке													Рабочее освещение помещений 103,105,106, 111-114
	ВА25-29 С1 16	16	—	1.3	0,98	4,6	ВВГнг-LS	3х2,5	за подвесным потолком в г/трубе П25 на лотке													Рабочее освещение помещений 102,121,123, 124, электрощитовой
	ВА25-29 С1 16	16	—	1.4	0,70	3,3	ВВГнг-LS	3х2,5	за подвесным потолком в г/трубе П25 на лотке													Рабочее освещение помещений 102,121,123, 124
	ВА25-29 С1 16	16	—	1.5	1,75	8,3	ВВГнг-LS	3х2,5	за подвесным потолком в г/трубе П25 на лотке													Рабочее освещение помещений 115-119
	ВА25-29 С1 16	16	—	1.6	1,40	6,6	ВВГнг-LS	3х2,5	за подвесным потолком в г/трубе П25 на лотке													Рабочее освещение помещений 115-119
	ВА25-29 С1 16	16	—	1.7	1,54	7,3	ВВГнг-LS	3х2,5	за подвесным потолком в г/трубе П25 на лотке													Рабочее освещение помещений 128-130,133, 147
	ВА25-29 С1 16	16	—	1.8	2,08	9,8	ВВГнг-LS	3х2,5	за подвесным потолком в г/трубе П25 на лотке													Рабочее освещение помещений 129,130,131, 133,141-146
	ВА25-29 С1 16	16	—	1.9	1,29	6,1	ВВГнг-LS	3х2,5	за подвесным потолком в г/трубе П25 на лотке													Рабочее освещение помещений 110,120,122, 125,127,139
	ВА25-29 С1 16	16	—	1.10	1,29	6,1	ВВГнг-LS	3х2,5	за подвесным потолком в г/трубе П25 на лотке, под штук-кой													Рабочее освещение помещений 127,136,137
	ВА25-29 С1 16	16	—	1.11	1,50	7,1	ВВГнг-LS	3х2,5	за подвесным потолком в г/трубе П25 на лотке, под штук-кой													Рабочее освещение помещений 107-109, 134,135,150
	ВА25-29 С1 16	16	—	1.12																		Резерв
	ВА25-29 С1 16	16	—	1.13																		Резерв

Взам. инв.N

Подпись и дата

Инв.N подл.

Изм.	Кол.уч.	Лист	Nдок.	Подпись	Дата
ГИП		Ахметшин			
Разработал		Максимов			

208/Д-09-1 -ЭОМ

Офисное здание ЗАО "МВС глобальные телекоммуникации" по адресу: Московская область, Красногорский район, Пятницкое шоссе, вблизи деревни Марьино

Офисное здание

Стадия	Лист	Листов
Р	6	

Расчетная схема ЩО1

БАЛМА-Инжиниринг

Формат А3

Данные распределительного щита	Предохранитель или автомат: Тип	Ток уставки, А	Ток утеч., мА	Номер группы	Pp, кВт	Ip, А	Распределительная линия до пускового аппарата: Марка провода или кабеля	Число и сечение жил	Способ прокладки	Длина, м	Пусковой аппарат: Тип	Ток уставки, А	Линия к электроприемнику: Марка провода или кабеля	Число и сечение жил	Способ прокладки	Длина, м	Электроприемник: Номер по плану	Тип	Pн, кВт	Iн, А	Условное обознач. на плане	Наименование
ЩАО1 ШРЭ-1-14-0036-01-УХЛ4	ВА25-29 С1 6	6	—	1.1А	0,78	3,7	ВВГнг-LS	3х2,5	за подвесным потолком в г/трубе П25 на лотке													Аварийное освещение помещений 121,128,130, 132,145,147
Рмакс=1,67кВт Рр=1,67кВт Ip=2,6А cosφ=0,96	ВА25-29 С1 6	6	—	1.2А	0,89	4,2	ВВГнг-LS	3х2,5	за подвесным потолком в г/трубе П25 на лотке													Аварийное освещение помещений 101,120,139, 126,127
	ВА25-29 С1 6	6	—	1.3А	0,01	—	ВВГнг-LS	3х2,5	за подвесным потолком в г/трубе П25 на лотке													СУВ
3Л6	ВА25-29 С1 6	6	—	1.4А																		Резерв
ВАК2-С10S Iт.р.=10А Iут.=300мА(S)	ВА25-29 С1 6	6	—	1.5А																		Резерв
ЩАО2 ШРЭ-1-14-0036-01-УХЛ4	ВА25-29 С1 6	6	—	2.1А	0,045	0,21	ВВГнг-LS	3х2,5	открыто на скобах													Аварийное освещение электрощитового помещения
Рмакс=0,6кВт Рр=0,6кВт Ip=0,95А cosφ=0,96	ВА25-29 С1 6	6	—	2.2А	0,55	2,6	ВВГнг-LS	3х2,5	за подвесным потолком в г/трубе П25 на лотке													Аварийное освещение помещений 206,219,238
	ВА25-29 С1 6	6	—	2.3А	0,01	—	ВВГнг-LS	3х2,5	за подвесным потолком в г/трубе П25 на лотке													СУВ
3Л7	ВА25-29 С1 6	6	—	2.4А																		Резерв
ВАК2-С10S Iт.р.=10А Iут.=300мА(S)	ВА25-29 С1 6	6	—	2.5А																		Резерв

Взам. инв.N

Подпись и дата

Инв.N подл.

Изм.	Кол.уч	Лист	Nдок.	Подпись	Дата
ГИП		Ахметшин			
Разработал		Максимов			

208/Д-09-1 -ЭОМ

Офисное здание ЗАО "МВС глобальные телекоммуникации" по адресу: Московская область, Красногорский район, Пятницкое шоссе, вблизи деревни Марьино

Офисное здание	Стадия	Лист	Листов
	Р	13	

Расчетная схема ЩАО1, ЩАО2

БАЛМА-Инжиниринг

Формат А3

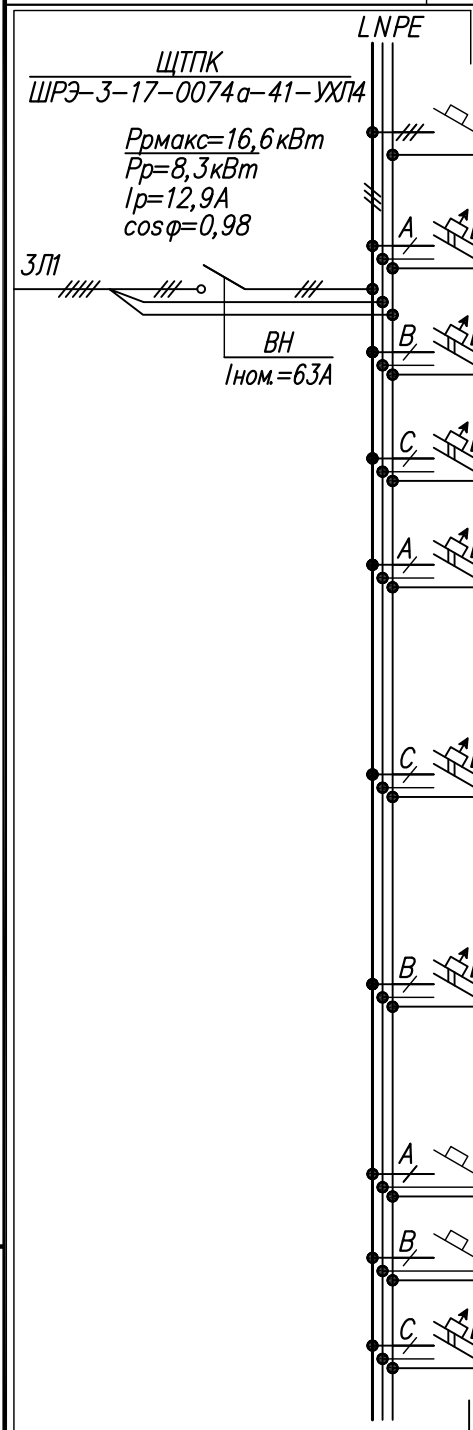

Данные распределительного щита	Предохранитель или автомат: Тип	Ток уставки, А	Ток утеч., мА	Номер группы	Рр, кВт	Ір, А	Распределительная линия до пускового аппарата: Марка провода или кабеля	Число и сечение жил	Способ прокладки	Длина, м	Пусковой аппарат: Тип	Ток уставки, А	Линия к электроприемнику: Марка провода или кабеля	Число и сечение жил	Способ прокладки	Длина, м	Электроприемник: Номер по плану	Тип	Рн, кВт	Ін, А	Условное обознач. на плане	Наименование
	ВА25-29 С3 25	25	—	1М	10	15,5	ВВГнг-LS	4х6	за подвесным потолком в г/трубе П25 в коробе	12	АП50Б-3МТ	16	ВВГнг-LS	4х6	в коробе	3	11	74/02CTE	10	15,5		Плита электрическая
	ВАК2-С16	16	30	2М	1,8	9,6	ВВГнг-LS	3х2,5	в подготовке пола в трубе Т25	5							31	APEXA 610.831	1,8	9,6	1шт. 16А	Печь микроволновая (2шт.)
	ВАК2-С16	16	30	3М	1,8	9,6	ВВГнг-LS	3х2,5	в подготовке пола в трубе Т25	5							31	APEXA 610.831	1,8	9,6	1шт. 16А	Печь микроволновая (2шт.)
	ВАК2-С16	16	30	4М	0,99	6,9	ВВГнг-LS	3х2,5	за подвесным потолком в г/трубе П25 в коробе	10							33 36 37	LUSSO 25GS C4 VV MP 220	0,99	6,9	1шт. 16А	Слайсер Куттер Миксер Ррмаксчной
	ВАК2-С16	16	30	5М	1,1	6,7	ВВГнг-LS	3х2,5	за подвесным потолком в г/трубе П25 в коробе	3			ВВГнг-LS	3х2,5	за подвесным потолком в г/трубе П25 в коробе	6	16	GNH 1-CD	0,25	1,75	1шт. 16А	Стол холодильный
													ВВГнг-LS	3х2,5	за подвесным потолком в г/трубе П25 в коробе	13	1 2	SB7 SM7	0,85	5,9	1шт. 16А	Шкаф морозильный Шкаф холодильный
	ВАК2-С16	16	30	6М	1,18	7,2	ВВГнг-LS	3х2,5	за подвесным потолком в г/трубе П25 в коробе	5			ВВГнг-LS	3х2,5	за подвесным потолком в г/трубе П25 в коробе	6	25	ПВВ(Н)	0,25	1,75	1шт. 16А	Шкаф холодильный
													ВВГнг-LS	3х2,5	за подвесным потолком в г/трубе П25 в коробе	10	27	Торговая сеть	0,68	4,8	1шт. 16А	Прилавок-витрина холодильный
	ВАК2-С6	6	30	7М	0,02	0,09	ВВГнг-LS	3х2,5	за подвесным потолком в г/трубе П25 в коробе	3			ВВГнг-LS	3х2,5	за подвесным потолком в г/трубе П25 в коробе	10	3	DL-150	0,01	—	1шт. 16А	Весы напольные
													ВВГнг-LS	3х2,5	за подвесным потолком в г/трубе П25 в коробе	10	32	AD-5	0,01	—	1шт. 16А	Весы электронные
	ВА25-29 С1 6	6	—	8М	0,03	0,14	ВВГнг-LS	3х2,5	за подвесным потолком в г/трубе П25 в коробе	5							34	ОБН 15	0,03	0,14		Лампа бактерицидная
	ВА25-29 С1 16	16	—	9М																		Резерв
	ВАК2-С16	16	30	10М																		Резерв

Изм.	Кол.уч	Лист	Nдок.	Подпись	Дата
ГИП		Ахметшин			
Разработал		Максимов			

208/Д-09-1 -ЭОМ

Офисное здание ЗАО "МВС глобальные телекоммуникации" по адресу: Московская область, Красногорский район, Пятницкое шоссе, вблизи деревни Марьино

Офисное здание	Стадия	Лист	Листов
	Р	23	

Расчетная схема ЩТПК

БАЛМА-Инжиниринг

Взам. инв.N | Подпись и дата | Инв.N подл.

Формат А3

Данные распределительного щита	Предохранитель или автомат: Тип	Ток уставки, А	Ток утеч., мА	Номер группы	Pр, кВт	Iр, А	Распределительная линия до пускового аппарата: Марка провода или кабеля	Число и сечение жил	Способ прокладки	Длина, м	Пусковой аппарат: Тип	Ток уставки, А	Линия к электроприемнику: Марка провода или кабеля	Число и сечение жил	Способ прокладки	Длина, м	Электроприемник: Номер по плану	Тип	Pн, кВт	Iн, А	Условное обознач. на плане	Наименование
ЩРС1 ШРЭ-3-17-0051-11-УХЛ4 Pрмакс=10,5кВт Pр=10,5кВт Iр=16,3А cosφ=0,98 1Л1 ВН Iном.=63А	A, ВАК2-С25	25	30	1.1С	5,4	24,5	ВВГнг-LS	3х2,5	за подвесным потолком в г/трубе П25 на лотке в г/картоне	200									5,4	24,5	18шт. 16А	Штепсельные розетки помещений 104-106, 111-119
	B, ВАК2-С25	25	30	1.2С	5,1	23,2	ВВГнг-LS	3х2,5	за подвесным потолком в г/трубе П25 на лотке в г/картоне	190									5,1	23,2	17шт. 16А	Персональные компьютеры помещений 102,121,123, 124,128,129,133
	C, ВАК2-С25	25	30	1.3С																	→	Резерв
	A, ВАК2-С25	25	30	1.4С																	→	Резерв
ЩРС2 ШРЭ-3-17-0049-21-УХЛ4 Pрмакс=12,7кВт Pр=5,1кВт Iр=7,9А cosφ=0,98 1Л16 ВН Iном.=63А	A, ВАК2-С25	25	30	2.1С	3,6	16,7	ВВГнг-LS	3х2,5	за подвесным потолком в г/трубе П25 на лотке в г/картоне	160									3,6	16,7	14шт. 16А	Штепсельные розетки помещений 201,202, 208-212
	B, ВАК2-С25	25	30	2.2С	3,1	14,4	ВВГнг-LS	3х2,5	за подвесным потолком в г/трубе П25 на лотке в г/картоне	200									3,1	14,4	11/1шт. 16А	Штепсельные розетки помещений 213-216, 230-233,239
	C, ВАК2-С25	25	30	2.3С	3,4	15,8	ВВГнг-LS	3х2,5	за подвесным потолком в г/трубе П25 на лотке в г/картоне	160									3,4	15,8	13шт. 16А	Штепсельные розетки помещений 217,218, 220-222
	C, ВАК2-С25	25	30	2.4С	2,6	12,3	ВВГнг-LS	3х2,5	за подвесным потолком в г/трубе П25 на лотке в г/картоне	160									2,6	12,3	5/5шт. 16А	Штепсельные розетки помещений 225-229, 240
	B, ВАК2-С25	25	30	2.5С																	→	Резерв
	A, ВАК2-С25	25	30	2.6С																	→	Резерв

Взам. инв.N

Подпись и дата

Инв.N подл.

Изм.	Кол.уч	Лист	Nдок.	Подпись	Дата
ГИП		Ахметшин			
Разработал		Максимов			

208/Д-09-1 -ЭОМ

Офисное здание ЗАО "МВС глобальные телекоммуникации" по адресу: Московская область, Красногорский район, Пятницкое шоссе, вблизи деревни Марьино

Офисное здание	Стадия	Лист	Листов
	Р	17	

Расчетная схема ЩРС1, ЩРС2

БАЛМА-Инжиниринг

Формат А3

Данные распределительного щита	Предохранитель или автомат: Тип	Ток уставки, А	Ток утеч., мА	Номер группы	Pр, кВт	Iр, А	Распределительная линия до пускового аппарата: Марка провода или кабеля	Число и сечение жил	Способ прокладки	Длина, м	Пусковой аппарат: Тип	Ток уставки, А	Линия к электроприемнику: Марка провода или кабеля	Число и сечение жил	Способ прокладки	Длина, м	Электроприемник: Номер по плану	Тип	Pн, кВт	Iн, А	Условное обознач. на плане	Наименование
ЩПК3 ШРЭ-3-17-0036-01-УХЛ4 Pрмакс=52,1кВт Pр=20,8кВт Iр=48,6А cosφ=0,65 1Л4 ВН Iном.=63А	ВА25-29 С1 32	32	—	3.1К	3,96	27,7	ВВГнг-LS	3х4	за подвесным потолком в г/трубе П25 на лотке в г/картоне	170							43,44	Торговая сеть	9,9	69,2	17шт. 16А	Персональные компьютеры, сканеры помещений 301,302, 308-312
	ВА25-29 С1 32	32	—	3.2К	4,20	29,4	ВВГнг-LS	3х4	за подвесным потолком в г/трубе П25 на лотке в г/картоне	200							43,44	Торговая сеть	10,5	73,4	18шт. 16А	Персональные компьютеры, сканеры помещений 313-315, 331,332,238
	ВА25-29 С1 32	32	—	3.3К	4,04	28,3	ВВГнг-LS	3х4	за подвесным потолком в г/трубе П25 на лотке в г/картоне	180							43,44	Торговая сеть	10,1	70,6	17шт. 16А	Персональные компьютеры, сканеры помещений 316,317, 319-321,339
	ВА25-29 С1 50	50	—	3.4К	5,16	36,1	ВВГнг-LS	3х6	за подвесным потолком в г/трубе П25 на лотке в г/картоне	80							43,44	Торговая сеть	12,9	90,2	22шт. 16А	Персональные компьютеры, сканеры помещения 324
	ВА25-29 С1 32	32	—	3.5К	3,48	24,3	ВВГнг-LS	3х4	за подвесным потолком в г/трубе П25 на лотке в г/картоне	170							43,44	Торговая сеть	8,7	60,8	15шт. 16А	Персональные компьютеры, ксероксы помещения 325-330
	ВА25-29 С1 32	32	—	3.6К																		Резерв
ЩПК4 ШРЭ-3-17-0036-01-УХЛ4 Pрмакс=52,1кВт Pр=20,8кВт Iр=48,6А cosφ=0,65 2Л5 ВН Iном.=63А	ВА25-29 С1 32	32	—	4.1К	3,96	27,7	ВВГнг-LS	3х4	за подвесным потолком в г/трубе П25 на лотке в г/картоне	170							43,44	Торговая сеть	9,9	69,2	17шт. 16А	Персональные компьютеры, сканеры помещений 401,402, 408-412
	ВА25-29 С1 32	32	—	4.2К	4,20	29,4	ВВГнг-LS	3х4	за подвесным потолком в г/трубе П25 на лотке в г/картоне	200							43,44	Торговая сеть	10,5	73,4	18шт. 16А	Персональные компьютеры, сканеры помещений 413-415, 431,432,438
	ВА25-29 С1 32	32	—	4.3К	4,04	28,3	ВВГнг-LS	3х4	за подвесным потолком в г/трубе П25 на лотке в г/картоне	180							43,44	Торговая сеть	10,1	70,6	17шт. 16А	Персональные компьютеры, сканеры помещений 416,417, 419-421,439
	ВА25-29 С1 50	50	—	4.4К	5,16	36,1	ВВГнг-LS	3х6	за подвесным потолком в г/трубе П25 на лотке в г/картоне	80							43,44	Торговая сеть	12,9	90,2	22шт. 16А	Персональные компьютеры, сканеры помещения 424
	ВА25-29 С1 32	32	—	4.5К	3,48	24,3	ВВГнг-LS	3х4	за подвесным потолком в г/трубе П25 на лотке в г/картоне	170							43,44	Торговая сеть	8,7	60,8	15шт. 16А	Персональные компьютеры, ксероксы помещения 425-430
	ВА25-29 С1 32	32	—																			Резерв

Взам. инв.N

Подпись и дата

Инв.N подл.

Изм.	Кол.уч	Лист	Nдок.	Подпись	Дата
ГИП		Ахметшин			
Разработал		Максимов			

208/Д-09-1 -ЭОМ

Офисное здание ЗАО "МВС глобальные телекоммуникации" по адресу: Московская область, Красногорский район, Пятницкое шоссе, вблизи деревни Марьино

Офисное здание	Стадия	Лист	Листов
	Р	21	

Расчетная схема ЩПК3, ЩПК4

БАЛМА-Инжиниринг

Формат А3

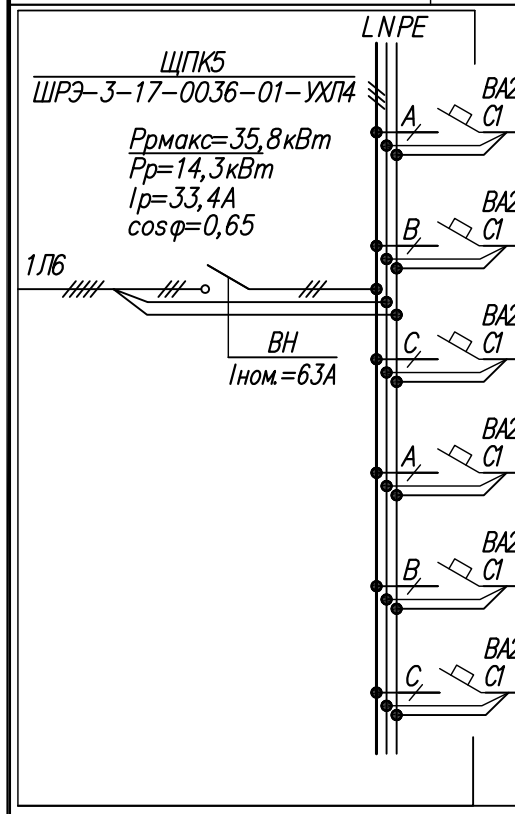

Данные распределительного щита	Предохранитель или автомат: Тип	Ток уставки, А	Ток утеч., мА	Номер группы	Рр, кВт	Ір, А	Распределительная линия до пускового аппарата: Марка провода или кабеля	Число и сечение жил	Способ прокладки	Длина, м	Пусковой аппарат: Тип	Ток уставки, А	Линия к электроприемнику: Марка провода или кабеля	Число и сечение жил	Способ прокладки	Длина, м	Электроприемник: Номер по плану	Тип	Рн, кВт	Ін, А	Условное обознач. на плане	Наименование
	ВА25-29 С1 25	25	—	5.1К	3,06	21,4	ВВГнг-LS	3х2,5	за подвесным потолком в г/трубе П25 на лотке в г/картоне	170							43,44	Торговая сеть	7,65	53,5	13шт. 16А	Персональные компьютеры, сканер помещений 501, 506-509
	ВА25-29 С1 25	25	—	5.2К	2,04	14,3	ВВГнг-LS	3х2,5	за подвесным потолком в г/трубе П25 на лотке в г/картоне	180							43,44	Торговая сеть	5,1	35,7	9шт. 16А	Персональные компьютеры, сканеры помещений 510-513, 533
	ВА25-29 С1 32	32	—	5.3К	3,30	23,1	ВВГнг-LS	3х4	за подвесным потолком в г/трубе П25 на лотке в г/картоне	160							43,44	Торговая сеть	8,25	57,7	14шт. 16А	Персональные компьютеры, сканер помещений 515-518, 534
	ВА25-29 С1 32	32	—	5.4К	4,04	28,3	ВВГнг-LS	3х4	за подвесным потолком в г/трубе П25 на лотке в г/картоне	80							43,44	Торговая сеть	10,1	70,6	18шт. 16А	Персональные компьютеры, сканер помещения 519,524
	ВА25-29 С1 16	16	—	5.5К	1,86	13,0	ВВГнг-LS	3х2,5	за подвесным потолком в г/трубе П25 на лотке в г/картоне	160							43,44	Торговая сеть	4,65	32,5	8шт. 16А	Персональные компьютеры, ксероксы помещения 525,526,528
	ВА25-29 С1 16	16	—	5.6К																		Резерв

Взам. инв.N

Подпись и дата

Инв.N подл.

Изм.	Кол.уч	Лист	Nдок.	Подпись	Дата
ГИП		Ахметшин			
Разработал		Максимов			

208/Д-09-1 -ЭОМ

Офисное здание ЗАО "МВС глобальные телекоммуникации" по адресу: Московская область, Красногорский район, Пятницкое шоссе, вблизи деревни Марьино

Офисное здание

Стадия	Лист	Листов
Р	22	

Расчетная схема ЩПК5

БАЛМА-Инжиниринг

Формат А3

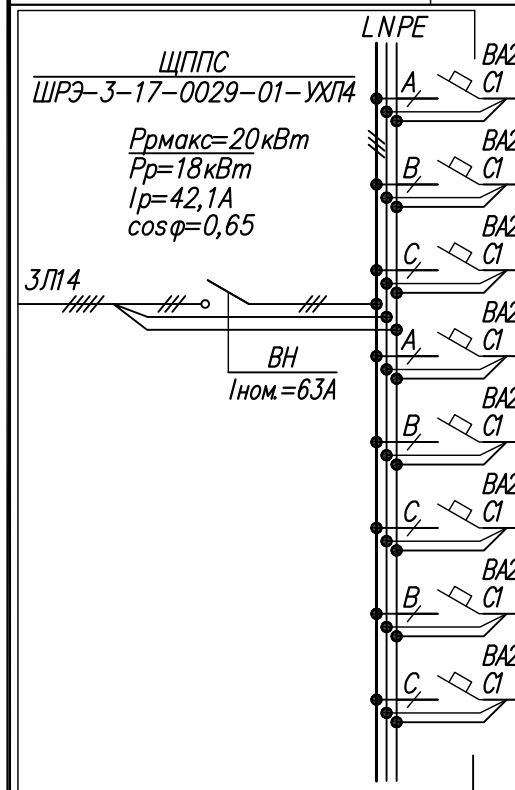

Данные распределительного щита	Предохранитель или автомат: Тип	Ток уставки, А	Ток утеч., мА	Номер группы	Рр, кВт	Ір, А	Распределительная линия до пускового аппарата: Марка провода или кабеля	Число и сечение жил	Способ прокладки	Длина, м	Пусковой аппарат: Тип	Ток уставки, А	Линия к электроприемнику: Марка провода или кабеля	Число и сечение жил	Способ прокладки	Длина, м	Электроприемник: Номер по плану	Тип	Рн, кВт	Ін, А	Условное обознач. на плане	Наименование
	BA25-29 C1 25	25	—	7.1C	5,0																	Серверное оборудование
	BA25-29 C1 25	25	—	7.2C	5,0																	Серверное оборудование
	BA25-29 C1 25	25	—	7.3C	5,0																	Серверное оборудование
	BA25-29 C1 25	25	—	7.4C	5,0																	Серверное оборудование
	BA25-29 C1 16	16	—	7.5C	0,5	2,7	ВВГнг-LS	3х2,5	на лотке в г/картоне в г/трубе ПВХ 40								ЩПС	см. компл. -ПС	0,5	2,7		Щит пожарной сигнализации
	BA25-29 C1 16	16	—	7.6C	0,5	2,7	ВВГнг-LS	3х2,5	на лотке в г/картоне в г/трубе ПВХ 40								ЩОС	см. компл. -ОС	0,5	2,7		Щит охранной сигнализации
	BA25-29 C1 25	25	—	7.7C																		Резерв
	BA25-29 C1 25	25	—	7.8C																		Резерв

Изм.	Кол.уч	Лист	Nдок.	Подпись	Дата
ГИП		Ахметшин			
Разработал		Максимов			

208/Д-09-1 -ЭОМ

Офисное здание ЗАО "МВС глобальные телекоммуникации" по адресу: Московская область, Красногорский район, Пятницкое шоссе, вблизи деревни Марьино

Офисное здание	Стадия	Лист	Листов
	Р	24	

Расчетная схема ЩППС

БАЛМА-Инжиниринг

Взам. инв.N

Подпись и дата

Инв.N подл.

Формат А3

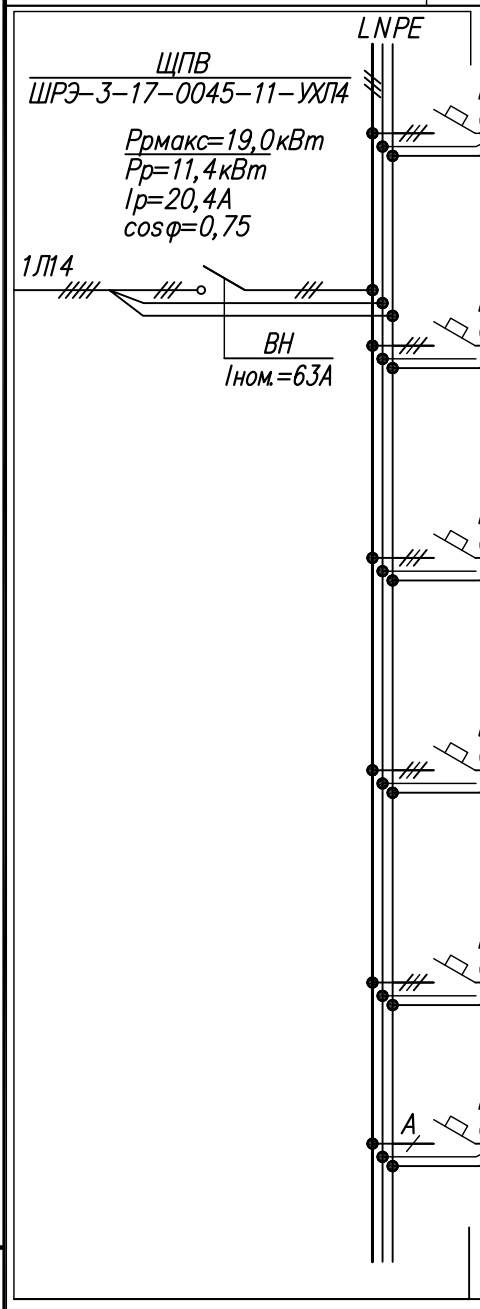

Данные распределительного щита	Предохранитель или автомат: Тип	Ток уставки, А	Ток утеч., мА	Номер группы	Рр, кВт	Ір, А	Распределительная линия до пускового аппарата: Марка провода или кабеля	Число и сечение жил	Способ прокладки	Длина, м	Пусковой аппарат: Тип	Ток уставки, А	Линия к электроприемнику: Марка провода или кабеля	Число и сечение жил	Способ прокладки	Длина, м	Электроприемник: Номер по плану	Тип	Рн, кВт	Ін, А	Условное обознач. на плане	Наименование
	ВА25-29 С3 25	25	—	1П	5,6	10,0	ВВГнг-LS	5х6	на лотке на скобах по стене	15							ШУ-П1	см. компл. -АОВ	5,6	10,0		Шкаф управления приточной вентиляции П1 (в комплекте)
													КВВГнг-LS	4х1,5	на скобах по стене на лотке в г/картоне	50	ЦУ-П1	ПКУ 15-21				Кнопка управления приточной вентиляции П1
	ВА25-29 С3 25	25	—	2П	3,24	6,6	ВВГнг-LS	5х6	на лотке на скобах по стене	60							ШУ-П2	см. компл. -АОВ	3,24	6,6		Шкаф управления приточной вентиляции П2 (в комплекте)
													КВВГнг-LS	4х1,5	на скобах по стене на лотке в г/картоне	85	ЦУ-П2	ПКУ 15-21				Кнопка управления приточной вентиляции П2
	ВА25-29 С3 25	25	—	3П	2,63	5,3	ВВГнг-LS	5х6	на лотке на скобах по стене	15							ШУ-П3	см. компл. -АОВ	2,63	5,3		Шкаф управления приточной вентиляции П3 (в комплекте)
													КВВГнг-LS	4х1,5	на скобах по стене на лотке в г/картоне	50	ЦУ-П3	ПКУ 15-21				Кнопка управления приточной вентиляции П3
	ВА25-29 С3 25	25	—	4П	3,99	8,1	ВВГнг-LS	5х6	на лотке на скобах по стене	60							ШУ-П4	см. компл. -АОВ	3,99	8,1		Шкаф управления приточной вентиляции П4 (в комплекте)
													КВВГнг-LS	4х1,5	на скобах по стене на лотке в г/картоне	70	ЦУ-П4	ПКУ 15-21				Кнопка управления приточной вентиляции П4
	ВА25-29 С3 25	25	—	5П	3,52	7,1	ВВГнг-LS	5х6	на лотке на скобах по стене	60							ШУ-П5	см. компл. -АОВ	3,52	7,1		Шкаф управления приточной вентиляции П5 (в комплекте)
													КВВГнг-LS	4х1,5	на скобах по стене на лотке в г/картоне	80	ЦУ-П5	ПКУ 15-21				Кнопка управления приточной вентиляции П5
А	ВА25-29 С1 10	10	—	6П	0,56	2,54	ВВГнг-LS	3х2,5	на лотке в г/картоне в г/трубе П25	40			ВВГнг-LS	3х2,5	в г/картоне в г/трубе П25	1	Т31	AD220W	0,28	1,27		Воздушно-тепловая завеса Frico
													ВВГнг-LS	3х2,5	в г/картоне в г/трубе П25	3	Т32	AD220W	0,28	1,27		Воздушно-тепловая завеса Frico

Взам. инв.N | Подпись и дата | Инв.N подл.

Изм.	Кол.уч	Лист	Nдок.	Подпись	Дата
ГИП		Ахметшин			
Разработал		Максимов			

208/Д-09-1 -ЭОМ

Офисное здание ЗАО "МВС глобальные телекоммуникации" по адресу: Московская область, Красногорский район, Пятницкое шоссе, вблизи деревни Марьино

Офисное здание	Стадия	Лист	Листов
	Р	25	

Расчетная схема ЩПВ

БАЛМА-Инжиниринг

Формат А3

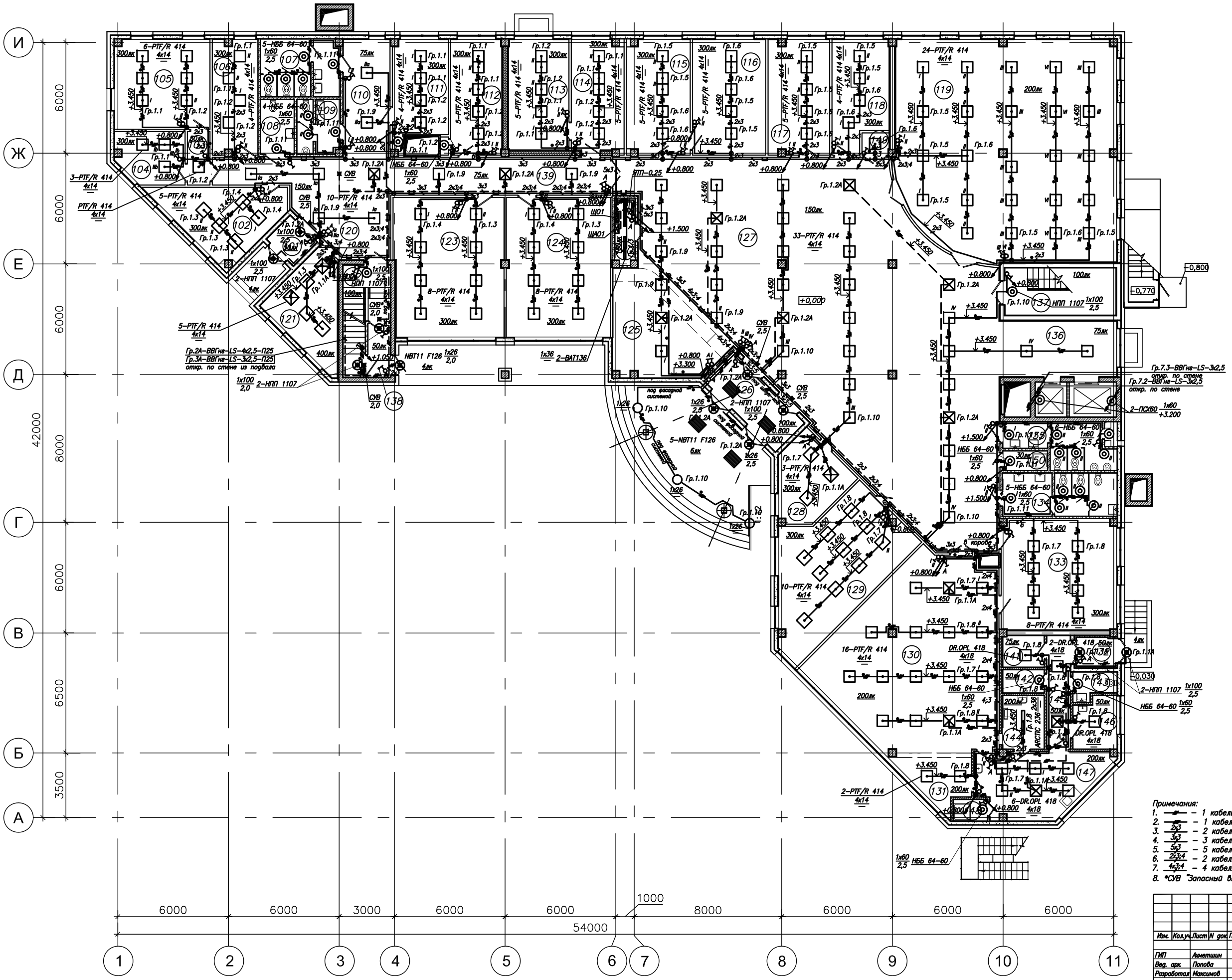

Экспликация помещений

Номер помещения	Наименование	Площадь м2	Кат. помещения
101	Тамбур	3,7	
102	Рабочее помещение	19,9	
103	Тамбур	3,6	
104	Рабочее помещение	10,0	
105	Рабочее помещение	24,9	
106	Рабочее помещение	14,9	
107	Женский санузел	12,9	
108	Санузел для инвалидов и маломобильных людей	5,3	
109	Мужской санузел	6,4	
110	Холл	16,1	
111	Рабочее помещение	16,1	
112	Кабинет руководителя	17,8	
113	Кабинет руководителя	19,7	
114	Приемная	16,7	
115	Приемная	21,2	
116	Кабинет руководителя	24,9	
117	Кабинет руководителя	20,6	
118	Рабочее помещение	17,2	
119	Выставочный зал	138,2	
120	Вестибюль	32,9	
121	Диспетчерская	16,5	
122	Лестничная клетка	11,2	
123	Рабочее помещение	44,6	
124	Рабочее помещение	42,6	
125	Гардероб	28,1	
126	Тамбур	11,9	
127	Вестибюль	261,4	
128	Помещение охраны	14,3	
129	Комендант	41,0	
130	Обеденный зал	84,8	
131	Раздаточная	10,0	
132	Тамбур	3,7	
133	Перевоборная	37,3	
134	Женский санузел	14,1	
135	Мужской санузел	11,8	
136	Холл	19,1	
137	Лестничная клетка	15,4	
138	Тамбур	3,5	
139	Коридор	24,4	
140	Электрощитовая	4,0	Г
141	Приемочная	3,8	
142	Душевая	2,8	
143	Санузел для персонала	3,1	
144	Подсобное помещение	6,5	
145	Коридор	8,0	
146	Гардероб персонала	6,2	
147	Кухня	22,2	
148	Помещение уборочного инвентаря	2,1	
149	Коммутационное помещение	1,8	В4
150	Кладовая уборочного инвентаря	2,5	
151	ТЕХНИЧЕСКОЕ ПОМЕЩЕНИЕ	0,9	
	Итого по первому этажу	1202,6	
	Общая площадь первого этажа	1298,4	

Примечания:

1. — 1 кабель с 3 жилами;
2. — 1 кабель с 4 жилами;
3. 2х3 — 2 кабеля с 3 жилами каждый;
4. 3х3 — 3 кабеля с 3 жилами каждый;
5. 5х3 — 5 кабелей с 3 жилами каждый;
6. 2х3;4 — 2 кабеля с 3 жилами и 1 кабель с 4 жилами;
7. 4х3;4 — 4 кабеля с 3 жилами и 1 кабель с 4 жилами;
8. *СУВ "Запасный выход".

Изм.	Кол.уч.	Лист	N док.	Подпись	Дата	208/Д–09–1 –ЭОМ		
						Офисное здание ЗАО "МВС глобальные телекоммуникации" по адресу: Московская область, Красногорский район, Пятницкое шоссе, близи деревни Марьино		
ГИП		Аметшин				Офисное здание	Стадия	Лист	Листов
Вед. арх.		Попова					Р	30	
Разработал		Максимов				План групповых сетей электроосвещения 1 этажа	БАЛНА–Инжиниринг		

Формат А1

Согласовано

Взам. инв.N

Подпись и дата

Инв.N подл.

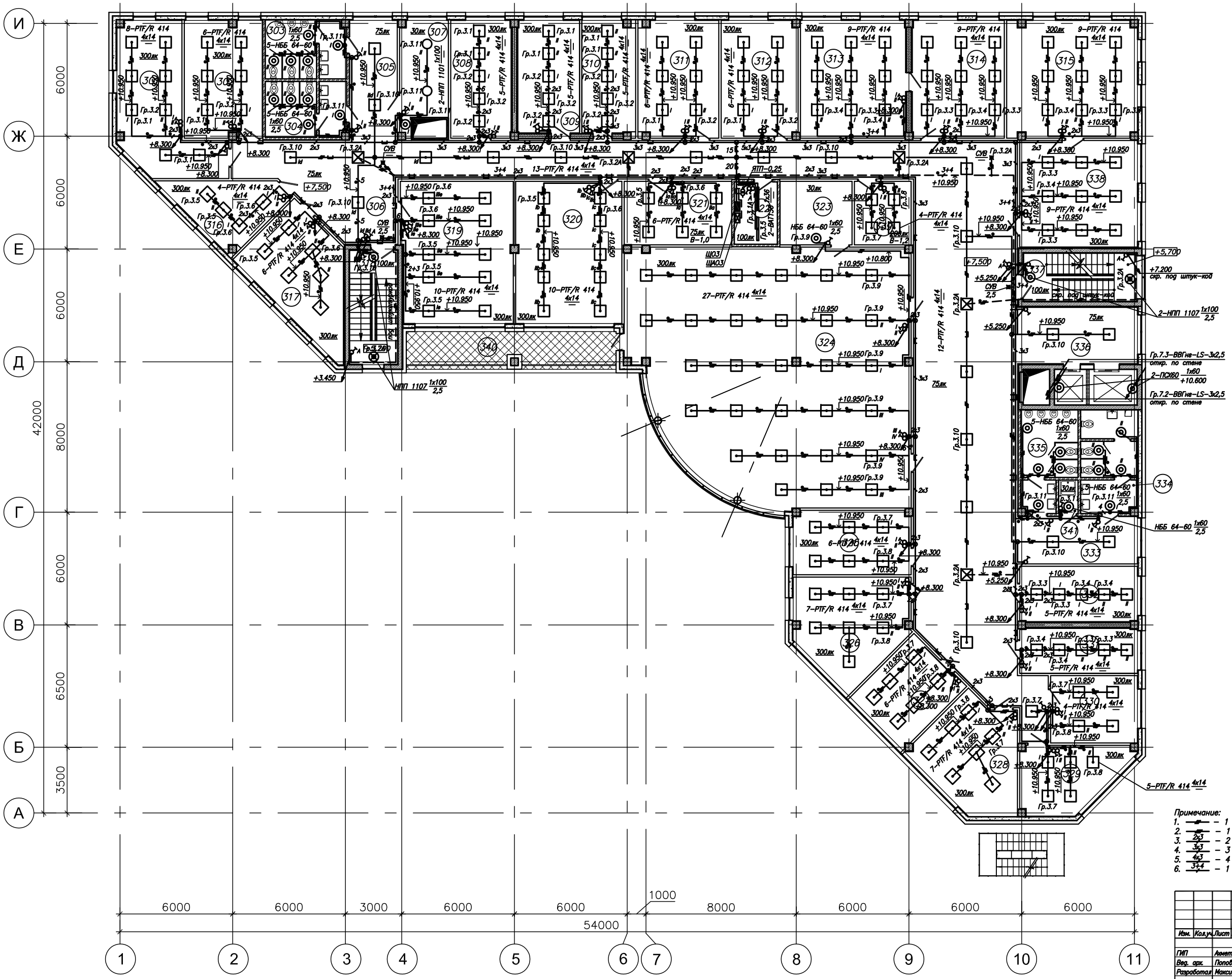

Экспликация помещений

Номер помещения	Наименование	Площадь м2	Кат. помещения
301	Рабочее помещение	32,1	
302	Рабочее помещение	25,6	
303	Мужской санузел	12,9	
304	Женский санузел	12,2	
305	Холл	16,1	
306	Коридор	254,5	
307	Кладовая	13,8	
308	Рабочее помещение	20,1	
309	Рабочее помещение	19,6	
310	Рабочее помещение	16,8	
311	Рабочее помещение	26,4	
312	Рабочее помещение	25,4	
313	Рабочее помещение	35,0	
314	Рабочее помещение	30,6	
315	Рабочее помещение	42,9	
316	Рабочее помещение	15,7	
317	Рабочее помещение	27,7	
318	Лестничная клетка	15,4	
319	Рабочее помещение	44,6	
320	Рабочее помещение	42,7	
321	Служебное помещение (для работы с документами)	19,3	
322	Электрощитовая	7,4	Г
323	Помещение для инвентаря	12,9	
324	Рабочее помещение	192,1	
325	Рабочее помещение	21,2	
326	Рабочее помещение	29,3	
327	Рабочее помещение	19,1	
328	Рабочее помещение	26,8	
329	Рабочее помещение	17,6	
330	Рабочее помещение	16,5	
331	Рабочее помещение	14,9	
332	Рабочее помещение	18,4	
333	Холл	16,0	
334	Женский санузел	15,7	
335	Мужской санузел	14,0	
336	Холл	19,1	
337	Лестничная клетка	15,4	
338	Рабочее помещение	35,5	
339	Коммутационный узел	10,2	В4
340	Лоджия	21,8	
341	Кладовая для уборочного инвентаря	1,8	
	Итого по третьему этажу	1275,1	
	Общая площадь третьего этажа	368,5	

Примечание:
1. — 1 кабель с 3 жилами;
2. — 1 кабель с 4 жилами;
3. 2x3 — 2 кабеля с 3 жилами каждый;
4. 3x3 — 3 кабеля с 3 жилами каждый;
5. 4x3 — 4 кабелей с 3 жилами каждый;
6. 3+4 — 1 кабель с 3 жилами и 1 кабель с 4 жилами.

Изм.	Кол.уч.	Лист	N док.	Подпись	Дата
ГИП		Аметшин			
Вед. арх.		Попова			
Разработал		Максимов			

208/Д-09-1 -ЭОМ

Офисное здание ЗАО "МВС глобальные телекоммуникации" по адресу: Московская область, Красногорский район, Пятницкое шоссе, близи деревни Марьино

Офисное здание

Стадия	Лист	Листов
Р	32	

План групповых сетей электроосвещения 3 этажа

БАЛНА-Инжиниринг

Формат А1

Согласовано

Взам. инв.N

Подпись и дата

Инв.N подл.

Экспликация помещений

Номер помещения	Наименование	Площадь м2	Кат. помещения
101	Тамбур	3,7	
102	Рабочее помещение	19,9	
103	Тамбур	3,6	
104	Рабочее помещение	10,0	
105	Рабочее помещение	24,9	
106	Рабочее помещение	14,9	
107	Женский санузел	12,9	
108	Санузел для инвалидов и маломобильных людей	5,3	
109	Мужской санузел	6,4	
110	Холл	16,1	
111	Рабочее помещение	16,1	
112	Кабинет руководителя	17,8	
113	Кабинет руководителя	19,7	
114	Приемная	16,7	
115	Приемная	21,2	
116	Кабинет руководителя	24,9	
117	Кабинет руководителя	20,6	
118	Рабочее помещение	17,2	
119	Выставочный зал	138,2	
120	Вестибюль	32,9	
121	Диспетчерская	16,5	
122	Лестничная клетка	11,2	
123	Рабочее помещение	44,6	
124	Рабочее помещение	42,6	
125	Гардероб	28,1	
126	Тамбур	11,9	
127	Вестибюль	261,4	
128	Помещение охраны	14,3	
129	Комендант	41,0	
130	Обеденный зал	84,8	
131	Раздаточная	10,0	
132	Тамбур	3,7	
133	Перевооборная	37,3	
134	Женский санузел	14,1	
135	Мужской санузел	11,8	
136	Холл	19,1	
137	Лестничная клетка	15,4	
138	Тамбур	3,5	
139	Коридор	24,4	
140	Электрощитовая	4,0	Г
141	Приемочная	3,8	
142	Душевая	2,8	
143	Санузел для персонала	3,1	
144	Подсобное помещение	6,5	
145	Коридор	8,0	
146	Гардероб персонала	6,2	
147	Кухня	22,2	
148	Помещение уборочного инвентаря	2,1	
149	Коммутационное помещение	1,8	В4
150	Кладовая уборочного инвентаря	2,5	
151	ТЕХНИЧЕСКОЕ ПОМЕЩЕНИЕ	0,9	
	Итого по первому этажу	1202,6	
	Общая площадь первого этажа	1298,4	

Примечания:

1. — 1 кабель с 3 жилами;
2. — 2 кабеля с 3 жилами каждый;
3. — 3 кабеля с 3 жилами каждый;
4. * Штепсельные розетки установить в случае необходимости;
5. ** Установить к стойке стола;
6. Трубы, прокладываемые в полу, заложить до устройства чистого пола.

Изм.	Кол.уч.	Лист	N док.	Подпись	Дата
ГИП		Аметистин			
Разработал		Максимов			

208/Д-09-1 -ЭОМ

Офисное здание ЗАО "МВС глобальные телекоммуникации" по адресу: Московская область, Красногорский район, Пятницкое шоссе, близи деревни Марьино

Офисное здание

Стадия	Лист	Листов
Р	37	

План групповых сетей штепсельных розеток 1 этажа

БАЛМА-Инжиниринг

Формат А1

Согласовано

Взам. инв.N

Подпись и дата

Инв.N подл.

Экспликация помещений

Номер помещения	Наименование	Площадь м2	Кат. * помещения
201	Рабочее помещение	32,2	
202	Рабочее помещение	25,6	
203	Мужской санузел	12,9	
204	Женский санузел	12,2	
205	Холл	16,1	
206	Коридор	254,3	
207	Кладовая	13,8	
208	Рабочее помещение	20,1	
209	Рабочее помещение	14,5	
210	Рабочее помещение	21,8	
211	Рабочее помещение	22,0	
212	Рабочее помещение	20,3	
213	Рабочее помещение	23,7	
214	Приемная	20,0	
215	Кабинет руководителя	35,0	
216	Кабинет руководителя	38,6	
217	Рабочее помещение	15,7	
218	Кабинет руководителя	27,7	
219	Лестничная клетка	15,4	
220	Рабочее помещение	57,5	
221	Рабочее помещение	58,6	
222	Служебное помещение (для работы с документами)	17,9	
223	Электрощитовая	7,4	Г
224	Помещение для инвентаря	13,0	
225	Зал торжественных встреч	189,8	
226	Кабинет руководителя	21,2	
227	Кабинет руководителя	29,3	
228	Приемная	19,2	
229	Кабинет руководителя	26,8	
230	Кабинет руководителя	17,6	
231	Кабинет руководителя	16,5	
232	Кабинет руководителя	14,9	
233	Кабинет руководителя	18,4	
234	Женский санузел	15,7	
235	Мужской санузел	14,0	
236	Холл	16,0	
237	Холл	19,1	
238	Лестничная клетка	15,4	
239	Приемная	35,5	
240	Коммутационный узел	10,1	В4
241	Кладовая уборочного инвентаря	1,8	
	Итого по второму этажу	1277,6	
	Общая площадь второго этажа	1370,4	

Примечание:
1. — 1 кабель с 3 жилами;
2. — 2 кабеля с 3 жилами каждый;
3. — 3 кабеля с 3 жилами каждый.

Изм.	Кол.уч.	Лист	N док.	Подпись	Дата	208/Д-09-1 -ЭОМ
						Офисное здание ЗАО "МВС глобальные телекоммуникации" по адресу: Московская область, Красногорский район, Пятницкое шоссе, 6,6км деревни Марьино
ГИП	Аметшин					Офисное здание — Стадия: Р; Лист: 38; Листов:
Разработал	Максимов					План групповых сетей штепсельных розеток 2 этажа — БАЛНА-Инжиниринг

Согласовано

Взам. инв.N

Подпись и дата

Инв.N подл.

Формат А1

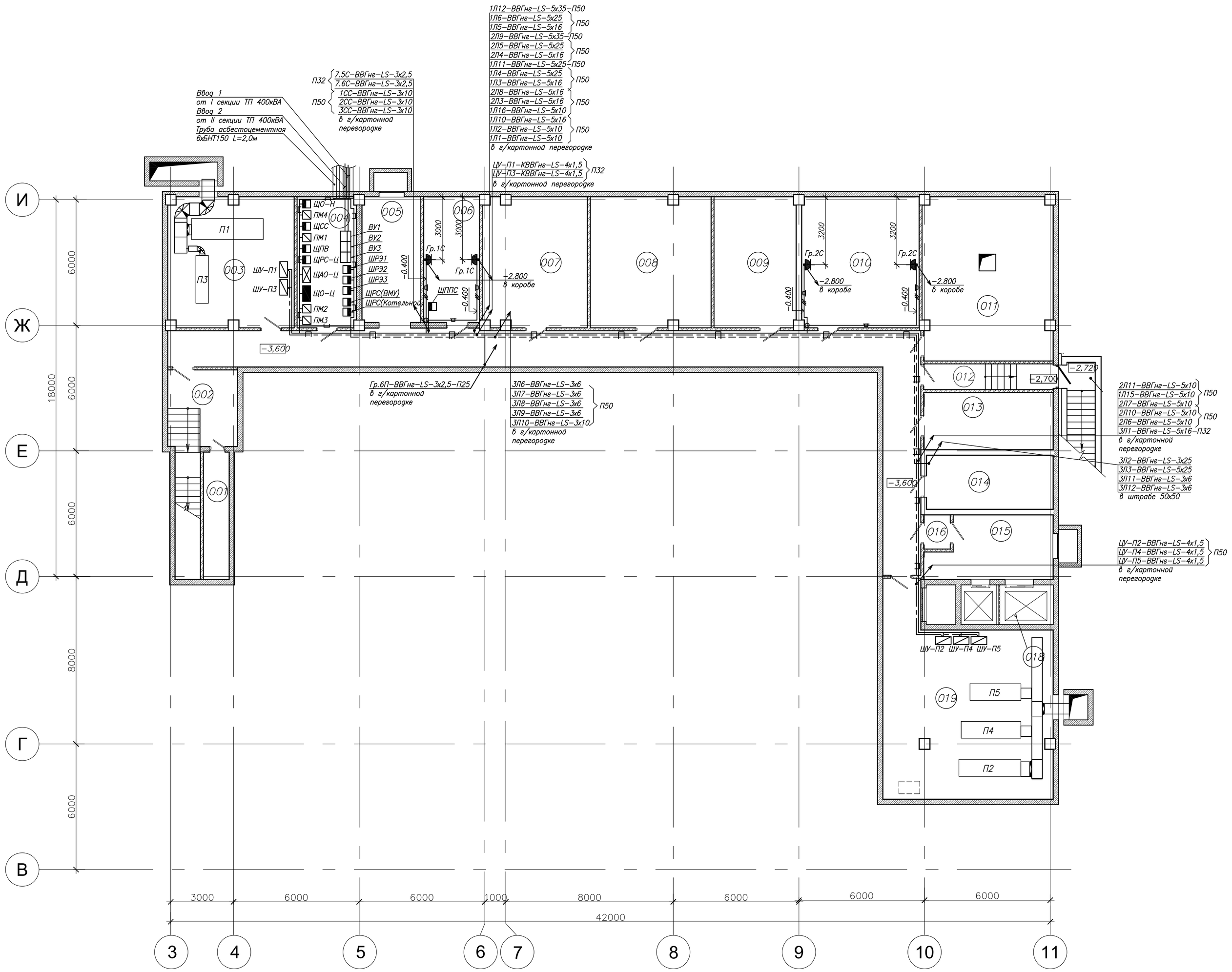

Экспликация помещений

Номер поме-щения	Кладовая светильников	Площадь м2	Кат. * поме-щения
001	Кладовая светильников	7,3	
002	Лестничная клетка	19,5	
003	Венткамера	36,7	
004	Электрощитовая	17,3	Г
005	Холл	16,5	
006	Коммутационный узел	15,7	В4
007	Кладовая инженерного оборудования	30,0	
008	Кладовая инженерного оборудования	35,3	
009	Кладовая инженерного оборудования	24,2	
010	Служебное помещение	34,6	
011	Помещение ИТП	47,8	
012	Тамбур	7,4	
013	Кладовая инженерного оборудования	16,6	
014	Кладовая инженерного оборудования	15,4	
015	Холл лифта	16,6	
016	Тамбур– шлюз	1,7	
017	Коридор	79,5	
018	Шахта лифта	8,4	
019	Венткамера	69,1	
	Итого по подвальному этажу:	499,6	
	Общая площадь подвального этажа:	542,3	

Согласовано

Взам. инв.N

Подпись и дата

Инв.N подл.

Изм.	Кол.уч.	Лист	N док.	Подпись	Дата

208/Д–09–1 –ЭОМ

Офисное здание ЗАО "МВС глобальные телекоммуникации" по адресу: Московская область, Красногорский район, Патриицкое шоссе, вблизи деревни Марьино

ГИП	Ахметшин	Офисное здание	Стадия: Р; Лист: 43; Листов:
Разработал	Максимов	План расположения силового электро–оборудования цокольного этажа	БАЛМА–Инжиниринг

Формат А1

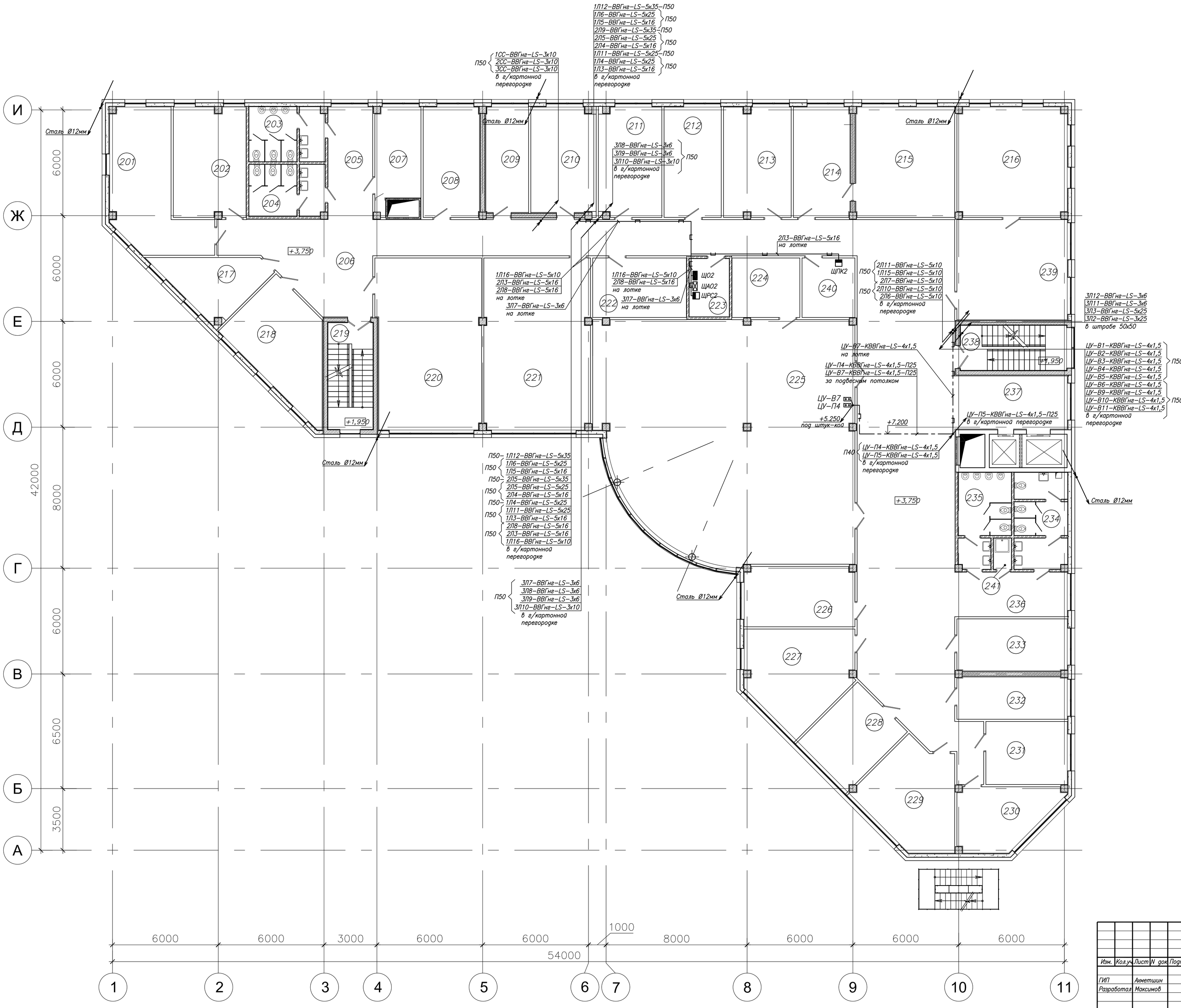

Экспликация помещений

Номер поме-щения	Наименование	Площадь, м2	Кат. * поме-щения
201	Рабочее помещение	32,2	
202	Рабочее помещение	25,6	
203	Мужской санузел	12,9	
204	Женский санузел	12,2	
205	Холл	16,1	
206	Коридор	254,3	
207	Кладовая	13,8	
208	Рабочее помещение	20,1	
209	Рабочее помещение	14,5	
210	Рабочее помещение	21,8	
211	Рабочее помещение	22,0	
212	Рабочее помещение	20,3	
213	Рабочее помещение	23,7	
214	Приемная	20,0	
215	Кабинет руководителя	35,0	
216	Кабинет руководителя	38,6	
217	Рабочее помещение	15,7	
218	Кабинет руководителя	27,7	
219	Лестничная клетка	15,4	
220	Рабочее помещение	57,5	
221	Рабочее помещение	58,6	
222	Служебное помещение (для работы с документами)	17,9	
223	Электрощитовая	7,4	Г
224	Помещение для инвентаря	13,0	
225	Зал торжественных встреч	189,8	
226	Кабинет руководителя	21,2	
227	Кабинет руководителя	29,3	
228	Приемная	19,2	
229	Кабинет руководителя	26,8	
230	Кабинет руководителя	17,6	
231	Кабинет руководителя	16,5	
232	Кабинет руководителя	14,9	
233	Кабинет руководителя	18,4	
234	Женский санузел	15,7	
235	Мужской санузел	14,0	
236	Холл	16,0	
237	Холл	19,1	
238	Лестничная клетка	15,4	
239	Приемная	35,5	
240	Коммутационный узел	10,1	В4
241	Кладовая уборочного инвентаря	1,8	
	Итого по второму этажу	1277,6	
	Общая площадь второго этажа	1370,4	

Согласовано

Взам. инв.N

Подпись и дата

Инв.N подл.

Изм.	Кол.уч.	Лист	N док.	Подпись	Дата
ГИП		Ахметшин			
Разработал		Максимов			

208/Д–09–1 –ЭОМ

Офисное здание ЗАО "МВС глобальные телекоммуникации" по адресу: Московская область, Красногорский район, Пятницкое шоссе, вблизи деревни Марьино

Офисное здание

Стадия	Лист	Листов
Р	45	

План расположения силового электрооборудования 2 этажа

БАЛМА–Инжиниринг

Формат А1

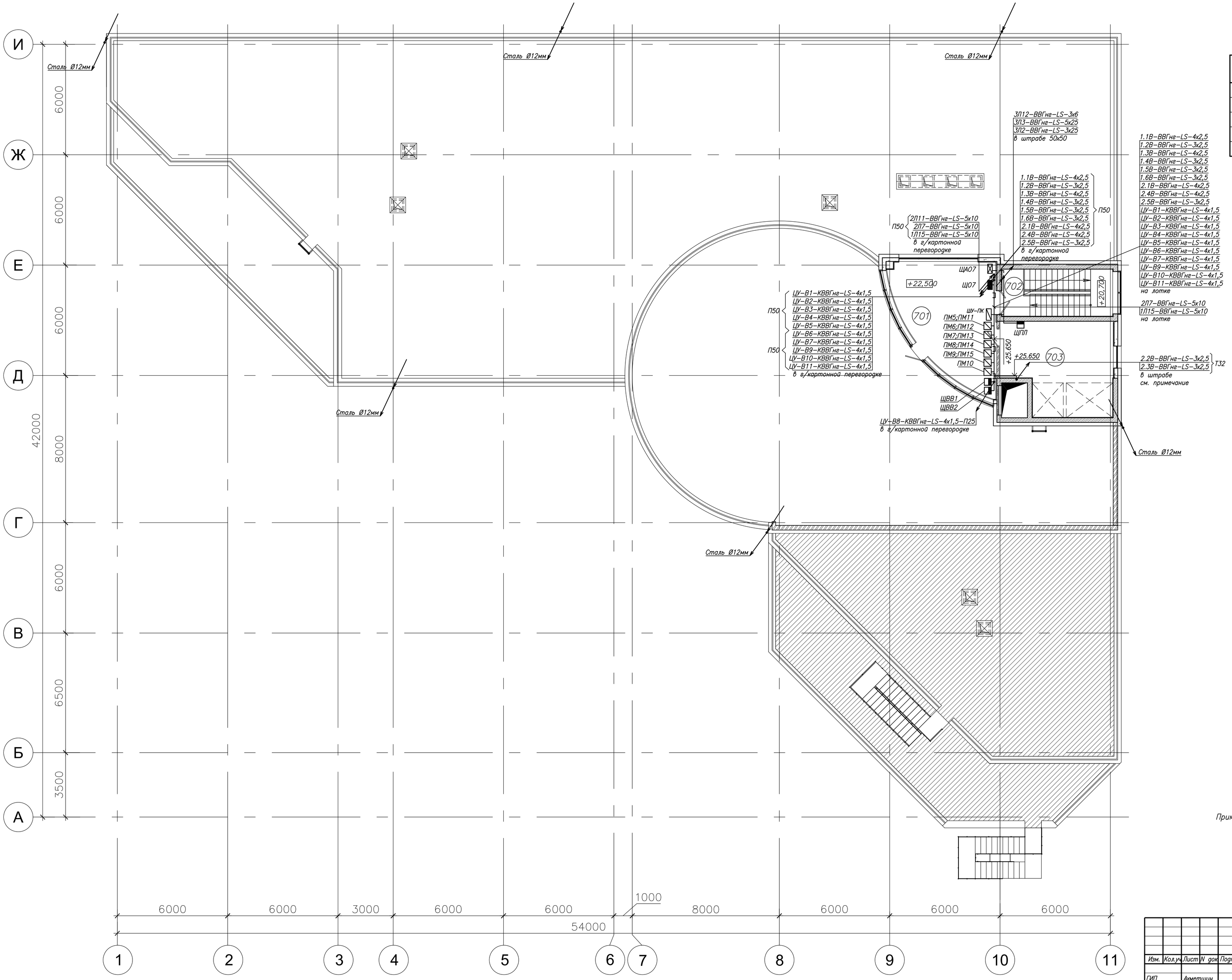

Экспликация помещений

Номер поме-щения	Кладовая светильников	Площадь м2	Кат. * поме-щения
701	Тамбур	31,4	
702	Лестничная клетка	15,4	
703	Машинное отделение лифтов	28,5	
	Итого по техническому этажу:	75,1	
	Общая площадь технического этажа	358,5	

Примечание – Пускатели установить в два ряда.

Изм.	Кол.уч.	Лист	N док.	Подпись	Дата
ГИП		Ахметшин			
Разработал		Максимов			

208/Д–09–1 –ЭОМ

Офисное здание ЗАО "МВС глобальные телекоммуникации" по адресу: Московская область, Красногорский район, Пятницкое шоссе, вблизи деревни Марьино

Офисное здание

Стадия	Лист	Листов
Р	50	

План расположения силового электро-оборудования технического этажа

БАЛМА–Инжиниринг

Формат А1

Согласовано

Взам. инв.N

Подпись и дата

Инв.N подл.

Позиция	Наименование и техническая характеристика	Тип, марка, обозначение документа, опросного листа	Код оборудования, изделия, материала	Завод-изготовитель	Единица измерения	Количество	Масса единицы, кг	Примечание
1	2	3	4	5	6	7	8	9
	Оборудование и материалы, поставляемые заказчиком							
	Щиты, шкафы							
ЩО-Ц	Шкаф распределения электроэнергии 3ф. 380В, 50Гц, 63А	ШРЭ-3-14-0036-01-УХЛ4		НПО"Электроаппарат", г.Чебоксары	шт.	1		
	вводный аппарат: выключатель автоматический дифферен-							
	циального тока (УЗО) Iт.р.=25А, Iут.=300мА, селективный	ВАК4-С25S						
	фидерные выключатели:							
	-выключатель автоматический однополюсный Iт.р.=16А -5шт.)	ВА25-29 С1 16						
	шкаф нулевого габарита -200х256х96 (пластмассовый)							
	навесное исполнение							
	климатическое исполнение УХЛ4							
ЩО1,	Шкаф распределения электроэнергии 3ф. 380В, 50Гц, 63А	ШРЭ-3-14-0013-11-УХЛ4		НПО"Электроаппарат", г.Чебоксары	шт.	2		
ЩО5	вводный аппарат: выключатель автоматический дифферен-							
	циального тока (УЗО) Iт.р.=25А, Iут.=300мА, селективный	ВАК4-С25S						
	фидерные выключатели:							
	-выключатель автоматический однополюсный Iт.р.=16А -13шт.	ВА25-29 С1 16						
	шкаф первого габарита - 326х256х96 (пластмассовый)							
	навесное исполнение							
	климатическое исполнение УХЛ4							
ЩО2,	Шкаф распределения электроэнергии 3ф. 380В, 50Гц, 63А	ШРЭ-3-14-0013-11-УХЛ4		НПО"Электроаппарат", г.Чебоксары	шт.	3		
ЩО3,	вводный аппарат: выключатель автоматический дифферен-							
ЩО4	циального тока (УЗО) Iт.р.=32А, Iут.=300мА, селективный	ВАК4-С32S						

Примечания:
Возможна замена оборудования, приведенного в спецификации, на оборудование с аналогичными характеристиками.

Тип приборов учета электроэнергии заказчику необходимо согласовать с энергосбытовой и электросетевой организациями.

Взам. инв.N | Подпись и дата | Инв.N подл.

Изм.	Кол.уч	Лист	Nдок.	Подпись	Дата
ГИП		Ахметшин			
Разработал		Максимов			

208/Д-09-1 -ЭОМ.С

Офисное здание ЗАО "МВС глобальные телекоммуникации" по адресу: Московская область, Красногорский район, Пятницкое шоссе, вблизи деревни Марьино

Офисное здание	Стадия	Лист	Листов
	Р	1	15
Спецификация оборудования, изделий и материалов	БАЛМА-Инжиниринг		

Формат А3

Позиция	Наименование и техническая характеристика	Тип, марка, обозначение документа, опросного листа	Код оборудования, изделия, материала	Завод-изготовитель	Единица измерения	Количество	Масса единицы, кг	Примечание
1	2	3	4	5	6	7	8	9
	фидерные выключатели:							
	-выключатель автоматический однополюсный Iт.р.=16А -13шт.	ВА25-29 С1 16						
	шкаф первого габарита - 326х256х96 (пластмассовый)							
	навесное исполнение							
	климатическое исполнение УХЛ4							
ЩО6	Шкаф распределения электроэнергии 3ф. 380В, 50Гц, 63А	ШРЭ-3-14-0036-01-УХЛ4		НПО"Электроаппарат", г.Чебоксары	шт.	1		
	вводный аппарат: выключатель автоматический дифферен-							
	циального тока (УЗО) Iт.р.=16А, Iут.=300мА, селективный	ВАК4-С16S						
	фидерные выключатели:							
	-выключатель автоматический однополюсный Iт.р.=10А -5шт.	ВА25-29 С1 10						
	шкаф нулевого габарита -200х256х96 (пластмассовый)							
	навесное исполнение							
	климатическое исполнение УХЛ4							
ЩО7	Шкаф распределения электроэнергии 3ф. 380В, 50Гц, 63А	ШРЭ-3-14-0041-01-УХЛ4		НПО"Электроаппарат", г.Чебоксары	шт.	1		
	вводный аппарат: выключатель автоматический дифферен-							
	циального тока (УЗО) Iт.р.=25А, Iут.=300мА, селективный	ВАК4-С25S						
	фидерные выключатели:							
	-выключатель автоматический однополюсный Iт.р.=10А -4шт.	ВА25-29 С1 10						
	-выключатель автоматический дифференциального тока (УЗО)							
	Iт.р.=16А, Iут.=30мА -1шт.	ВАК2-С16						
	шкаф нулевого габарита -200х256х96 (пластмассовый)							
	навесное исполнение							
	климатическое исполнение УХЛ4							

Взам. инв.N | Подпись и дата | Инв.N подл.

Позиция	Наименование и техническая характеристика	Тип, марка, обозначение документа, опросного листа	Код оборудования, изделия, материала	Завод-изготовитель	Единица измерения	Количество	Масса единицы, кг	Примечание
1	2	3	4	5	6	7	8	9
	Светотехническое оборудование							
	Светильник с люминесцентными лампами T5 G5, встраиваем.	PTF/R 414	10041430	"Световые технологии"	шт.	1030		класс I
	То же, с блоком аварийного питания	PTF/R 414	10041430	"Световые технологии"	шт.	30		класс I
	Клипсы для крепления в подвесной потолок		20802	"Световые технологии"	шт.	4240		
	Светильник с опаловым дропдиффузором с люминесцентными	DR.OPL 418	23141830	"Световые технологии"	шт.	9		на кухню
	лампами T8 G13, 4x18Вт, встраиваемый, класс I							
	То же, с блоком аварийного питания	DR.OPL 418	23141830	"Световые технологии"	шт.	2		на кухню
	Опаловый дропдиффузор		00211	"Световые технологии"	шт.	11		на кухню
	Клипсы для крепления в подвесной потолок		20802	"Световые технологии"	шт.	44		на кухню
	Светильник с люминесцентными лампами T8 G13, 2x36Вт,	ARCTIC SMC/SAN 236	60123630	"Световые технологии"	шт.	1		в моечную на кухню
	потолочный со степенью защиты IP65, класс I							
	Светильник открытый с люминесцентной лампой T8 G13 36Вт	BAT 136	25113630	"Световые технологии"	шт.	7		класс I в электрощитовую
	То же, с блоком аварийного питания	BAT 136	25113630	"Световые технологии"	шт.	7		класс I в электрощитовую
	Светильник с люминесцентными лампами T8 G13, 1x36Вт,	ЛП046-1x36-013 Luxe	56136013	ОАО "АСТЗ"	шт.	20		в подвал
	потолочный со степенью защиты IP20, класс I							
	То же, 2x36Вт	ЛП046-2x36-013 Luxe	56236013	ОАО "АСТЗ"	шт.	19		в подвал
	Светильник с люминесцентными лампами T8 G13, 1x36Вт,	ЛСП44-2x36-012	44236012	ОАО "АСТЗ"	шт.	8		в подвал
	потолочный со степенью защиты IP65, класс I							
	Светильник настенный с КЛЛ 1x26Вт G24d-3, серебристый	NBT11 F126		"Световые технологии"	шт.	6		класс I на входе
	Светильник с лампой накаливания E27, 100Вт, IP54,	НПП 1101	LNNP0-1101-1-100-K01	ООО "ИЭК"	шт.	16		
	потолочный, белый							
	Светильник с лампой накаливания E27, 100Вт, IP54,	НПП 1107	LNNP0-1107-1-100-K01	ООО "ИЭК"	шт.	47		
	настенный, белый							

Взам. инв.N | Подпись и дата | Инв.N подл.

Позиция	Наименование и техническая характеристика	Тип, марка, обозначение документа, опросного листа	Код оборудования, изделия, материала	Завод-изготовитель	Единица измерения	Количество	Масса единицы, кг	Примечание
1	2	3	4	5	6	7	8	9
	Светильник с лампой накаливания Е27, 60Вт, IP20, настенный	НББ 64-60		ООО "Русский свет"	шт.	126		шар прозр.
	Светильник с лампой накаливания Е27, 60Вт, IP44	ПСХ-60М		ООО "Русский свет"	шт.	16		в шахте лифтов
	Световой указатель "Выход", светодиодный "Универсал-СД"	БС 743 8х1 СД		ООО "Белый свет"	шт.	23		
	Световой указатель "Запасный выход", светодиодный	БС 743 8х1 СД		ООО "Белый свет"	шт.	1		
	"Универсал-СД"							
	Светильник переносный длиной кабеля 12м, Е27, 36Вт, IP20	РВО-42 УХЛ4 ТУ545.132-77		"Ашасвет", г.Аша	шт.	1		
	Лампа накаливания для местного освещения Е27	МО 36-40 ТУ16-88		"Лисма"	шт.	1		
	Лампа люминесцентная Т5 G5 14Вт	TL5 HE 14W		"Philips"	шт.	4320		2%
	Лампа люминесцентная Т8 G13 18Вт	TL-D18W		"Philips"	шт.	45		2%
	То же, Т8 G13 36Вт	TL-D36W		"Philips"	шт.	92		2%
	Лампа люминесцентная компактная G24d-3 26Вт	PL-C26W		"Philips"	шт.	6		2%
	Лампа накаливания Е27 60Вт	Б230-240-60		"Лисма"	шт.	145		2%
	То же, 100Вт	Б230-240-100		"Лисма"	шт.	65		2%
	Кабельно-проводниковая продукция							
	Кабель силовой с медными жилами, с изоляцией и оболочкой из ПВХ	ТУ 16.К71-310-2001						
	композиций пониженной пожароопасности, сечением 2х2,5мм^2	ВВГнг-LS-0,66кВ	35 2122 31	ОАО "Электрокабель" г. Кольчугино	м	3500		6/30%
	То же, сечением 3х2,5мм^2	ВВГнг-LS-0,66кВ	35 2122 31	ОАО "Электрокабель" г. Кольчугино	м	15800		6/30%
	То же, сечением 4х2,5мм^2	ВВГнг-LS-0,66кВ	35 2122 31	ОАО "Электрокабель" г. Кольчугино	м	500		6/30%
	То же, сечением 5х2,5мм^2	ВВГнг-LS-0,66кВ	35 2122 31	ОАО "Электрокабель" г. Кольчугино	м	50		6%
	То же, сечением 3х4мм^2	ВВГнг-LS-0,66кВ	35 2122 31	ОАО "Электрокабель" г. Кольчугино	м	2620		6%
	То же, сечением 3х6мм^2	ВВГнг-LS-0,66кВ	35 2122 31	ОАО "Электрокабель" г. Кольчугино	м	160		6%
	То же, сечением 4х6мм^2	ВВГнг-LS-0,66кВ	35 2122 31	ОАО "Электрокабель" г. Кольчугино	м	12		6%
	То же, сечением 5х6мм^2	ВВГнг-LS-0,66кВ	35 2122 31	ОАО "Электрокабель" г. Кольчугино	м	250		6%
	То же, сечением 3х10мм^2	ВВГнг-LS-0,66кВ	35 2122 31	ОАО "Электрокабель" г. Кольчугино	м	135		6%

Взам. инв.N | Подпись и дата | Инв.N подл.

Позиция	Наименование и техническая характеристика	Тип, марка, обозначение документа, опросного листа	Код оборудования, изделия, материала	Завод-изготовитель	Единица измерения	Количество	Масса единицы, кг	Примечание
1	2	3	4	5	6	7	8	9
	То же, сечением 4х6мм²	ВВГнг-LS-0,66кВ	35 2122 31	ОАО "Электрокабель" г. Кольчугино	м	15		6%
	То же, сечением 5х6мм²	ВВГнг-LS-0,66кВ	35 2122 31	ОАО "Электрокабель" г. Кольчугино	м	250		6%
	То же, сечением 3х10мм²	ВВГнг-LS-0,66кВ	35 2122 31	ОАО "Электрокабель" г. Кольчугино	м	135		6%
	То же, сечением 5х10мм²	ВВГнг-LS-0,66кВ	35 2122 31	ОАО "Электрокабель" г. Кольчугино	м	530		6%
	То же, сечением 5х16мм²	ВВГнг-LS-0,66кВ	35 2122 31	ОАО "Электрокабель" г. Кольчугино	м	450		6%
	То же, сечением 3х25мм²	ВВГнг-LS-0,66кВ	35 2122 31	ОАО "Электрокабель" г. Кольчугино	м	90		6%
	То же, сечением 5х25мм²	ВВГнг-LS-0,66кВ	35 2122 31	ОАО "Электрокабель" г. Кольчугино	м	410		6%
	То же, сечением 5х35мм²	ВВГнг-LS-0,66кВ	35 2122 31	ОАО "Электрокабель" г. Кольчугино	м	175		6%
	То же, сечением 5х50мм²	ВВГнг-LS-0,66кВ	35 2122 31	ОАО "Электрокабель" г. Кольчугино	м	20		6%
	То же, сечением 5х120мм²	ВВГнг-LS-0,66кВ	35 2122 31	ОАО "Электрокабель" г. Кольчугино	м	10		6%
	Кабель контрольный с медными жилами, с изоляцией и оболочкой	ТУ 16.К71-310-2001						
	из ПВХ композиций пониженной пожароопасности, сечением 4х1,5мм²	КВВГнг-LS-0,66кВ	35 6314 31	ОАО "Электрокабель" г. Кольчугино	м	955		6%
	Провод с медной жилой с изоляцией из ПВХ пластиката,	ГОСТ 6323-79						
	зелено-желтая расцветка, сечением 70мм²	ПВ1-0,45кВ	35 5113 01	ОАО "Электрокабель" г. Кольчугино	м	2		6%
	То же, сечением 25мм²	ПВ1-0,45кВ	35 5113 01	ОАО "Электрокабель" г. Кольчугино	м	160		6%

Взам. инв.N | Подпись и дата | Инв.N подл.